VAC Reihe / *VAC line*

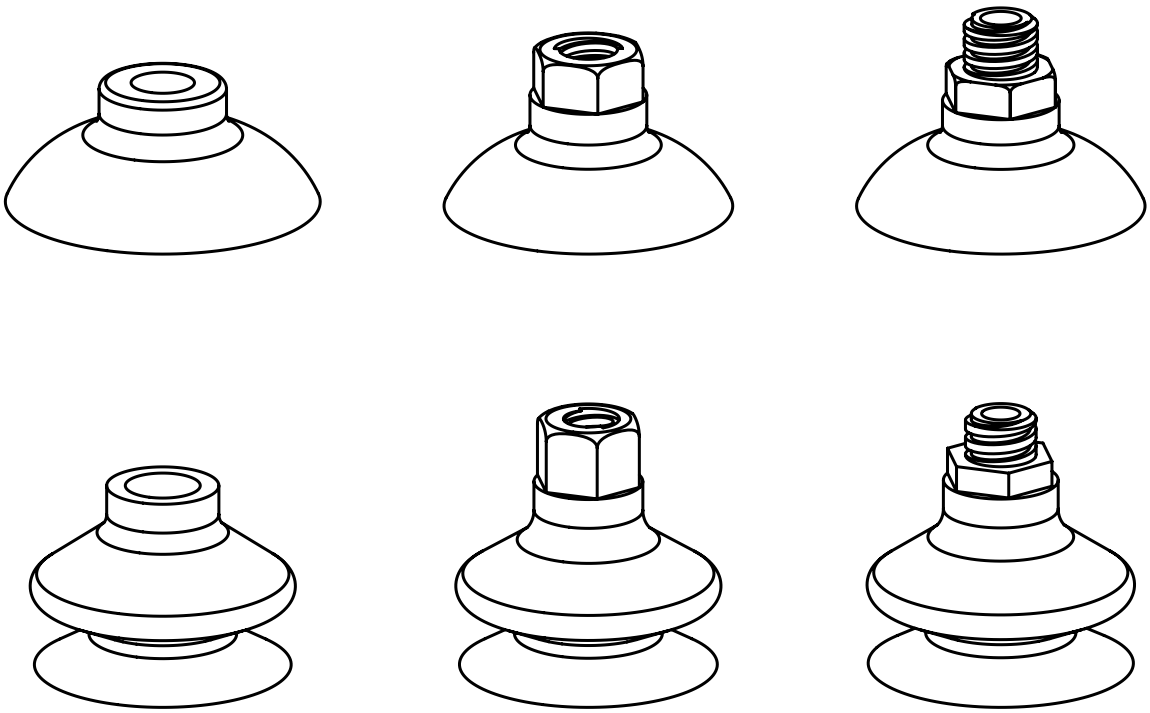

Morali Produktionstechnik GmbH
Vakuum.- & Greifertechnik

Schwarzwaldstraße 4/2
D-78628 Rottweil

Fon: +49 741 - 17 52 60-0
Fax: +49 741 - 17 52 60-29

Email: info@morali-gmbh.de
www.morali-gmbh.de

01=NBR, 02=S (Silikon/*silicone*), 03=NR (Naturgummi/*natural rubber*), 05=PU (Polyurethan/*polyurethane*), 06=EPDM, 07=FKM(Viton®)

Andere Artikel auf Anfrage / *Products available from stock / Other products on request*

*Weitere Materialien auf Anfrage
Further materials on request

I

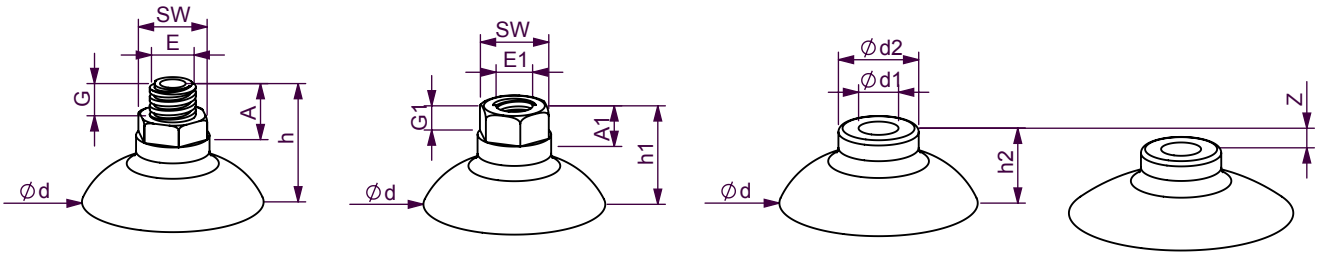

Aussengewinde *Male thread* (AG)	Innengewinde *Female thread* (IG)	Ersatzsauger *Spare Cup*	Material (*)	Ød	h	h1	h2	A	A1	Ød1	Ød2	E	E1	G	G1	SW	Z
14.020.052._	**13.020.074._**	---	NBR,S,NR,PU	20	24	24	12	12	12	8	5	G1/8"	G1/8"	8	8	14	3.5
14.034.053._	**13.034.075._**	---	NBR,S,NR,PU	34	29	29	14	15	15	14	7	G1/4"	G1/4"	10	12.5	17	2.5
14.053.003._	**13.053.012._**	---	NBR,S,NR,PU	53	33	33	18	15	15	--	--	G1/4"	G1/4"	11	11	17	3.0
14.075.004._	**13.075.013._**	---	NBR,S,NR,PU	75	43	43	25	18	18	--	--	G1/4"	G1/4"	12	12	22	4.0
14.096.005._	**13.096.014._**	---	NBR,S,NR,PU	96	62	62	45	17	17	--	--	G1/4"	G1/4"	12	12	22	8.0

01=NBR, 02=S (Silikon/*silicone*), 03=NR (Naturgummi/*natural rubber*), 05=PU (Polyurethan/*polyurethane*), 06=EPDM, 07=FKM(Viton®)

Andere Artikel auf Anfrage / *Products available from stock / Other products on request*

*Weitere Materialien auf Anfrage
Further materials on request

II

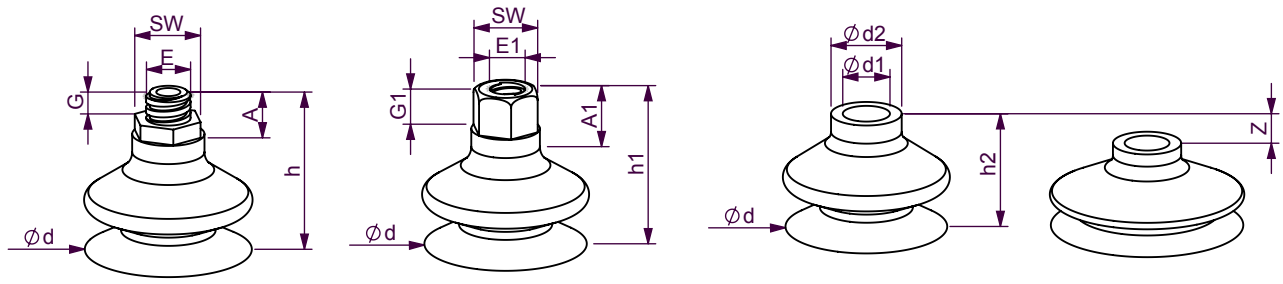

Aussengewinde *Male thread* (AG)	Innengewinde *Female thread* (IG)	Ersatzsauger *Spare Cup*	Material (*)	Ød	h	h1	h2	A	A1	Ød1	Ød2	E	E1	G	G1	SW	Z
212.014.001._	**211.014.009._**	**210.014.064._**	NBR,S,PU,NR, FKM	14	31.5	30	18	12	13.5	12	5	G1/8"	G1/8"	8	7.5	14	8
212.025.002._	**211.025.010._**	**210.025.065._**	NBR,S,PU,NR, EPDM	25	37	37	22	15	15	18.5	8	G1/4"	G1/4"	12	12	17	5
212.040.003._	**211.040.011._**	**210.040.066._**	NBR,S,PU,NR, EPDM	40	47	47	32	15	15	18.5	8	G1/4"	G1/4"	12	12	17	13
212.060.004._	**211.060.012._**	**210.060.023._**	NBR,S,NR, PU	60	55	55	40	15	15	18	8	G1/4"	G1/4"	12	12	17	15
214.085.002._	**213.085.009._**	---	NBR,S,NR	85	75	75	58	17	17	-	-	G1/4"	G1/4"	10	12	22	13

01=NBR, 02=S (Silikon/*silicone*), 03=NR (Naturgummi/*natural rubber*), 05=PU (Polyurethan/*polyurethane*), 06=EPDM, 07=FKM(Viton®)

Andere Artikel auf Anfrage / *Products available from stock / Other products on request*

*Weitere Materialien auf Anfrage
Further materials on request

III

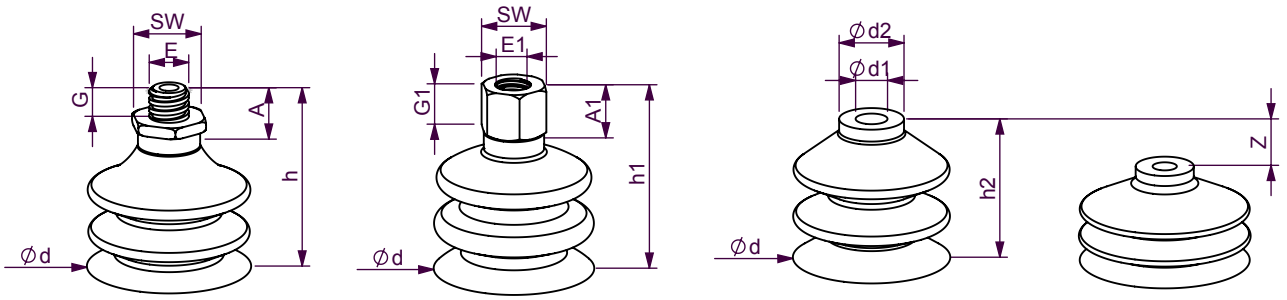

Aussengewinde *Male thread* (AG)	Innengewinde *Female thread* (IG)	Ersatzsauger *Spare Cup*	Material (*)	Ød	h	h1	h2	A	A1	Ød1	Ød2	E	E1	G	G1	SW	Z
222.010.001._	**221.010.003._**	**220.010.021._**	NBR,S,PU,NR, EPDM	10	28.1	27.7	15.7	12	12.4	10.2	5.3	G1/8"	G1/8"	8	8.2	14	3
222.014.002._	**221.014.004._**	**220.014.023._**	NBR,S,PU,NR, EPDM	14	36.5	35	23	12	13.5	12	5	G1/8"	G1/8"	9	7.5	14	10
222.018.003._	**221.018.005._**	**220.018.001._**	NBR,S,PU,NR, EPDM	18	34.4	34	22	12	12.4	12	5	G1/8"	G1/8"	8	8.2	14	8
222.030.004._	**221.030.006._**	**220.030.006._**	NBR,S,PU,NR, EPDM,FKM	30	50	48	33	15	15	19	8	G1/4"	G1/4"	12	12	17	13
222.040.005._	**221.040.007._**	**220.040.010._**	NBR,S,PU,NR, EPDM	40	60	60	45	15	15	19	8	G1/4"	G1/4"	12	12	17	20
222.060.006._	**221.060.010._**	**220.060.026._**	NBR,S,NR, EPDM	60	70	70	55	15	15	19	8	G1/4"	G1/4"	12	12	17	24
224.085.001._	**223.085.007._**	**---**	NBR,S,NR	85	100	95	78	17	17	-	-	G1/4"	G1/4"	10	12	22	38

MORALI VACTEC SYSTEMS

Allzweck VAC Reihe "B" | *Multi Purpose VAC Line "B"*

Diese vulkanisierten Vakuumsauger sind auch zum Schwenken geeignet
These vulcanized vacuum cups are also suitable for swivel

01=NBR, 02=S (Silikon/*silicone*), 05=PU (Polyurethan/*polyurethane*)

Andere Artikel auf Anfrage / *Products available from stock / Other products on request*

*Weitere Materialien auf Anfrage
Further materials on request

I

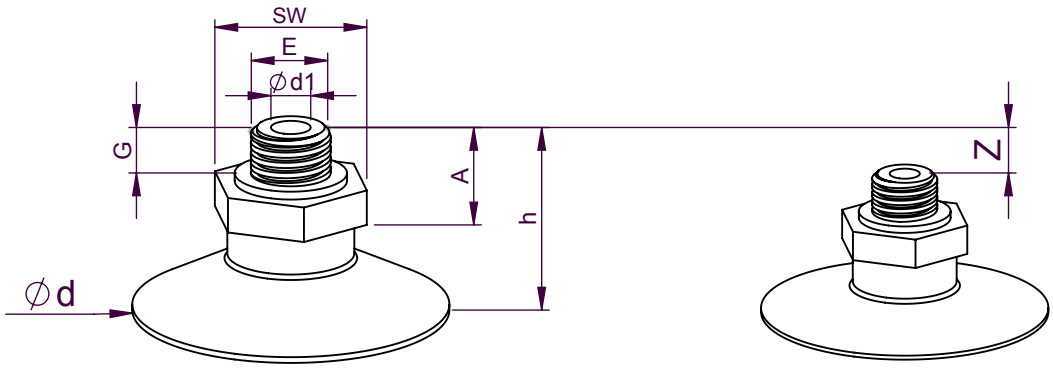

Aussengewinde *Male thread* (AG)	Material (*)	∅d	∅d1	E	h	A	G	SW	Z
Art. 14.008.041._	NBR,PU,S	8	2	M5	19.2	11.5	4	8	1.0
Art. 14.010.042._	NBR,PU,S	10	2	M5	19.2	11.5	4	8	1.0
Art. 14.015.043._	NBR,PU,S	15	3	G1/8"	20	12	4.7	13	1.2
Art. 14.030.044._	NBR,PU,S	30	3	G1/8"	21.5	12	4.7	13	2.0
Art. 14.040.045._	NBR,PU,S	40	3	G1/4"	32.5	19	5.8	17	3.0
Art. 14.055.046._	NBR,PU,S	55	4	G1/4"	35.5	19	5.8	17	3.5
Art. 14.075.047._	NBR,PU,S	75	4	G1/4"	29	18	5.8	17	3.5
Art. 14.100.048._	NBR,PU,S	100	4	G1/4"	29	18	5.8	17	3.5
Art. 14.125.049._	NBR,PU,S	125	7	G3/8"	36	20	6	19	6.0

01=NBR, 02=S (Silikon/*silicone*), 05=PU (Polyurethan/*polyurethane*)

Andere Artikel auf Anfrage / *Products available from stock / Other products on request*

*Weitere Materialien auf Anfrage
Further materials on request

II

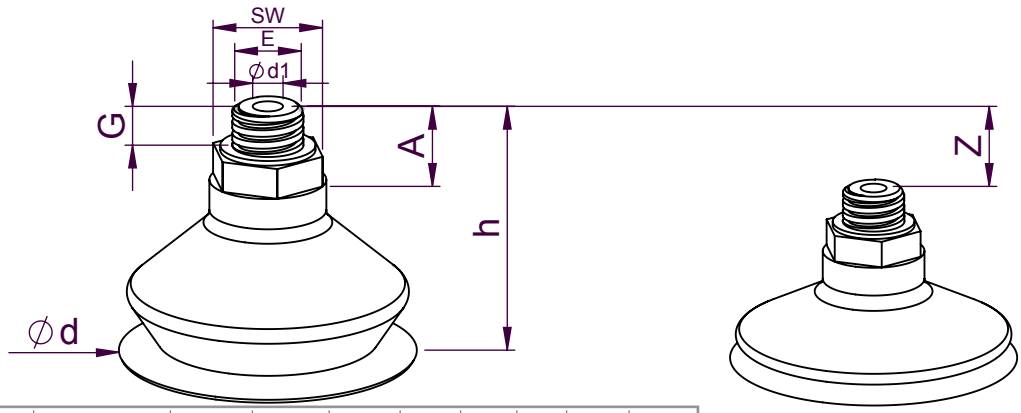

Aussengewinde *Male thread* (AG)	Material (*)	∅d	∅d1	E	h	A	G	SW	Z
Art. 214.008.011._	NBR,S,PU	8	0.5	M5	22.5	11.5	3.5	8	3.0
Art. 214.015.012._	NBR,S,PU	15	3	G1/8"	25.5	12	4.7	13	5.5
Art. 214.030.013._	NBR,S,PU	30	3	G1/8"	34	12	4.7	13	13.0
Art. 214.040.014._	NBR,S,PU	40	3	G1/4"	43	16	5.8	17	14.0
Art. 214.055.015._	NBR,S,PU	55	4	G1/4"	52	16	5.8	17	20.0
Art. 214.075.016._	NBR,S,PU	75	4	G1/4"	43.5	16	5.8	17	14.5
Art. 214.100.017._	NBR,S,PU	100	4	G1/4"	43.5	16	5.8	17	14.5
Art. 214.125.018._	NBR,S,PU	125	7	G3/8"	60	20	6	19	26.0

Morali Produktionstechnik GmbH
Vakuum.- & Greifertechnik
Schwarzwaldstraße 4/2
D-78628 Rottweil
Fon: +49 741 - 17 52 60-0
Fax: +49 741 - 17 52 60-29
Email: info@morali-gmbh.de
www.morali-gmbh.de

MORALI VACTEC SYSTEMS

01=NBR, 02=S (Silikon/*silicone*)

Andere Artikel auf Anfrage / *Products available from stock / Other products on request*

*Weitere Materialien auf Anfrage
Further materials on request

VAC-1 VAC-2 VAC-3

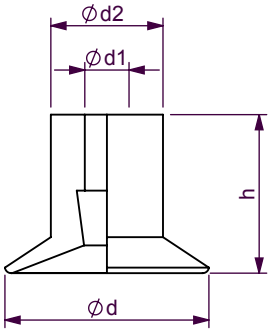

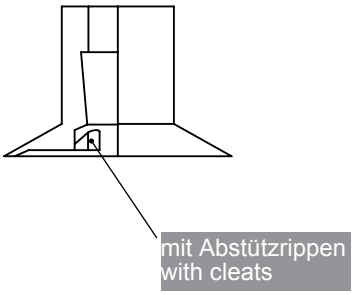

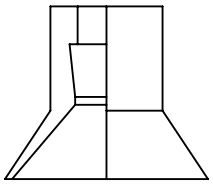

VAC	Flachsauger *Flat vacuum cups*	Art.			Ød	Ød1	Ød2	h	H	Komplett mit Anschlussteil *Complete with fitting*
VAC-1	**Art. 10.005.034._**	**130.591**	0.5 mm	0.1 g	5.0	2.0	4.5	6.0	14.4	**Art. 12.005.040._**
VAC-1	**Art. 10.007.035._**	**130.591**	1.0 mm	1.1 g	7.0	2.0	5.0	6.5	15.0	**Art. 12.007.041._**
VAC-1	**Art. 10.009.020._**	**130.591**	1.5 mm	1.0 g	9.0	2.0	5.0	6.5	15.0	**Art. 12.009.042._**
VAC-1	**Art. 10.011.036._**	**130.134**	1.0 mm	0.3 g	11.0	3.8	9.0	10.5	19.5	**Art. 12.011.043._**
VAC-1	**Art. 10.016.037._**	**130.134**	2.0 mm	0.8 g	16.5	3.8	9.0	11.5	20.5	**Art. 12.016.044._**
VAC-2	**Art. 10.016.039._**	**130.134**	0.5 mm	1.0 g	16.5	3.8	8.0	11.5	20.5	**Art. 12.016.046._**
VAC-3	**Art. 10.016.038._**	**130.134**	2.5 mm	1.0 g	16.5	3.8	9.0	16.5	25.5	**Art. 12.016.045._**

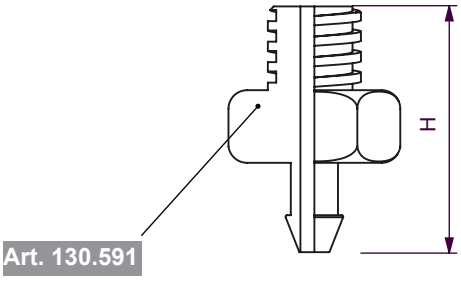

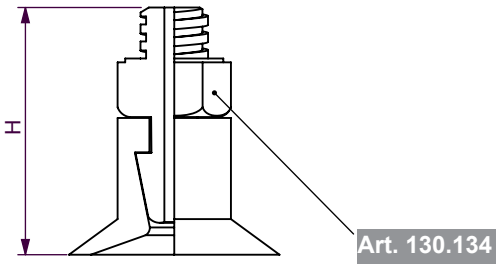

Morali Produktionstechnik GmbH
Vakuum.- & Greifertechnik
Schwarzwaldstraße 4/2
D-78628 Rottweil
Fon: +49 741 - 17 52 60-0
Fax: +49 741 - 17 52 60-29
Email: info@morali-gmbh.de
www.morali-gmbh.de

I

VAC | Fitting | Zubehör *Accessories* | Komplett *Complete*

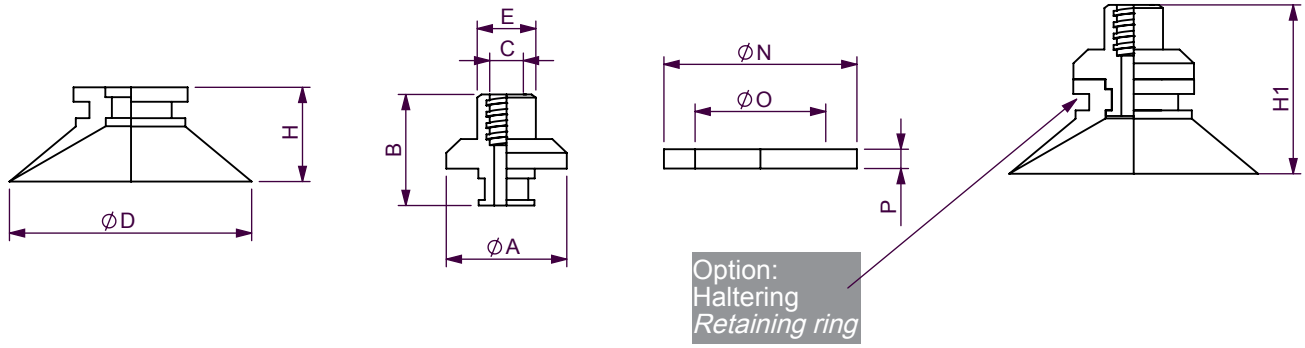

VAC Art.			Fitting Art.	Haltering *Retaining ring* Art.	Komplett *Complete* Art.
10.022.120._	2.5 mm	1.0 g	**130.250**	**HR.011**	**11.022.020._**
10.032.121._	4.5 mm	1.0 g	**130.250**	**HR.011**	**11.032.021._**
10.042.122._	5.0 mm	5.0 g	**130.251**	**HR.012**	**11.042.022._**
10.052.123._	6.5 mm	11.0 g	**130.252**	**HR.013**	**11.052.023._**

Abmessungen in mm
Dimensions in mm

Vakuumsauger *Vacuum cups*				Fitting				Haltering *Retaining ring*		
VAC Art.	ØD	H	H1	ØA	B	C	E	ØN	ØO	P
10.022.120._	22	8	17.5	16	14.5	M5	G1/8"	14	9.7	1.8
10.032.121._	32	10	19	16	14.5	M5	G1/8"	14	9.7	1.8
10.042.122._	42	13	21	21	15	G1/8"	Ø15	20	13	2.5
10.052.123._	52	17.5	27	28	18	G1/8"	Ø15	26	19	3.2

Art. bei Bestellung mit angegebenem Material ergänzen
When ordering add indicated material

Weitere Materialien auf Anfrage
Further materials on request

Material 01=NBR, 02=S (Silikon/*silicone*)

II

VAC

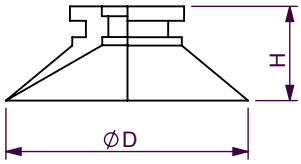

Fitting

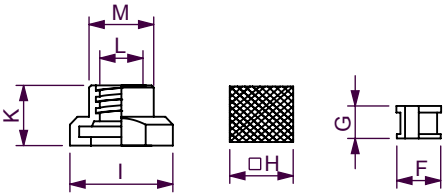

Komplett *Complete*

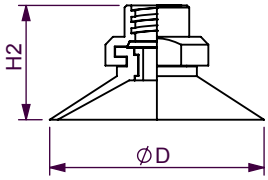

VAC Art.			Fitting Art.	Komplett *Complete* Art.
10.022.120._	2.5 mm	1.0 g	**130.135**	**11.022.001._**
10.032.121._	4.5 mm	1.0 g	**130.135**	**11.032.012._**
10.042.122._	5.0 mm	5.0 g	**130.136**	**11.042.013._**
10.052.123._	6.5 mm	11.0 g	**130.137**	**11.052.014._**

VAC

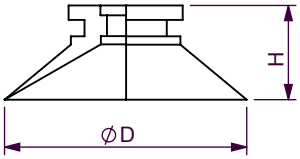

Fitting

Tastventil *Plunger valve*

Komplett *Complete*

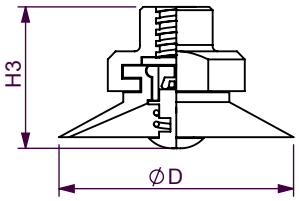

VAC Art.	Fitting Art.	Tastventil *Plunger valve* Art.	Komplett *Complete* Art.
10.022.120._	**130.135**	**----**	**----**
10.032.121._	**130.135**	**130.276**	**11.032.012._TV**
10.042.122._	**130.136**	**130.277**	**11.042.013._TV**
10.052.123._	**130.137**	**130.278**	**11.052.014._TV**

Vakuumsauger *Vacuum cups*					Fitting						
VAC Art.	ØD	H	H2	H3	ØF	G	□H	ØJ	K	L	M
10.022.120._	22	8	16	---	7	5	11	18	11	M5	G1/8"
10.032.121._	32	10	17.3	20	7	5	11	18	11	M5	G1/8"
10.042.122._	42	13	21	23	10	7	15	23	13	G1/8"	---
10.052.123._	52	17.5	26	28	14	9	21	32	15	G1/8"	---

Abmessungen in mm / *Dimensions in mm*

Art. bei Bestellung mit angegebenem Material ergänzen
When ordering add indicated material
Material 01=NBR, 02=S (Silikon/*silicone*)

Weitere Materialien auf Anfrage
Further materials on request

Morali Produktionstechnik GmbH
Vakuum.- & Greifertechnik
Schwarzwaldstraße 4/2
D-78628 Rottweil
Fon: +49 741 - 17 52 60-0
Fax: +49 741 - 17 52 60-29
Email: info@morali-gmbh.de
www.morali-gmbh.de

I

VAC | Fitting | Zubehör *Accessories* | Komplett *Complete*

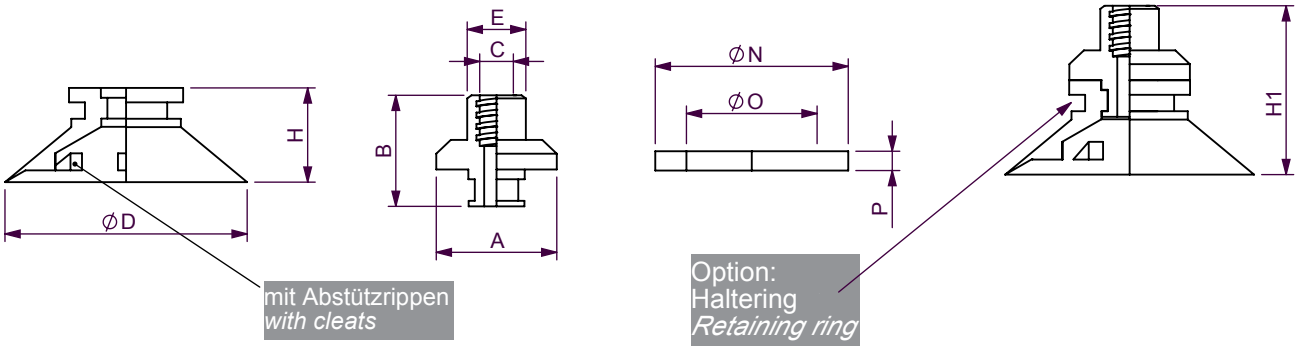

VAC Art.			Fitting Art.	Haltering *Retaining ring* Art.	Komplett *Complete* Art.
10.022.005._	0.5 mm	1.0 g	**130.250**	**HR.011**	**11.022.015._**
10.028.098._	1.0 mm	2.0 g	**130.250**	**HR.011**	**11.028.016._**
10.032.022._	1.5 mm	2.0 g	**130.250**	**HR.011**	**11.032.017._**
10.042.099._	2.0 mm	6.0 g	**130.251**	**HR.012**	**11.042.018._**
10.053.100._	3.0 mm	12.0 g	**130.252**	**HR.013**	**11.053.019._**

Abmessungen in mm
Dimensions in mm

Vakuumsauger *Vacuum cups*				Fitting				Haltering *Retaining ring*		
VAC Art.	ØD	H	H1	ØA	B	C	E	ØN	ØO	P
10.022.005._	22	8	17.5	16	14.5	M5	G1/8"	14	9.7	1.8
10.028.098._	28	9	19	16	14.5	M5	G1/8"	14	9.7	1.8
10.032.022._	32	10	19	16	14.5	M5	G1/8"	14	9.7	1.8
10.042.099._	42	13	21	21	15	G1/8"	Ø15	20	13	2.5
10.053.100._	53	17.5	27	28	18	G1/8"	Ø15	26	19	3.2

Art. bei Bestellung mit angegebenem Material ergänzen
When ordering add indicated material

Weitere Materialien auf Anfrage
Further materials on request

Material 01=NBR, 02=S (Silikon/*silicone*)

II

VAC | Fitting | Komplett *Complete*

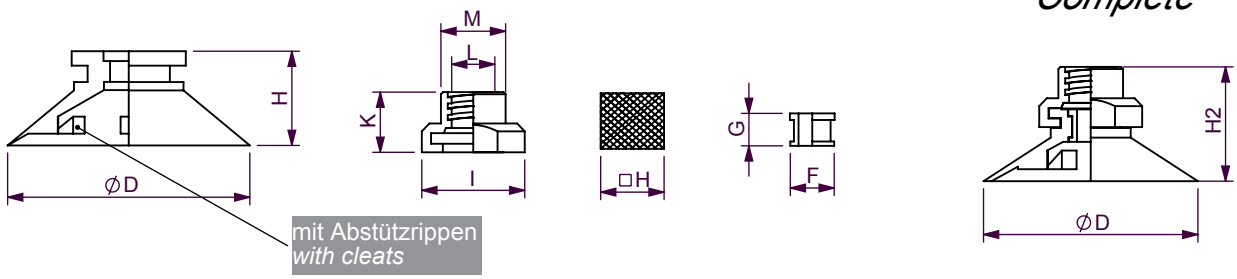

VAC Art.			Fitting Art.	Komplett *Complete* Art.
10.022.005._	0.5 mm	1.0 g	**130.135**	**11.022.004._**
10.028.098._	1.0 mm	2.0 g	**130.135**	**11.028.005._**
10.032.022._	1.5 mm	2.0 g	**130.135**	**11.032.006._**
10.042.099._	2.0 mm	6.0 g	**130.136**	**11.042.007._**
10.053.100._	3.0 mm	12.0 g	**130.137**	**11.053.008._**

VAC | Fitting | Tastventil *Plunger valve* | Komplett *Complete*

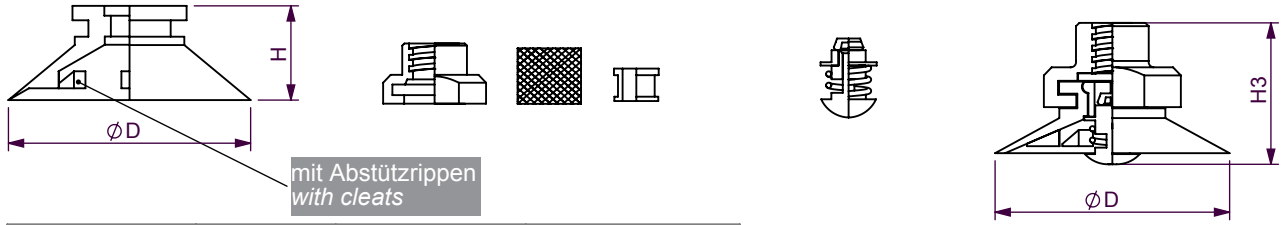

VAC Art.	Fitting Art.	Tastventil *Plunger valve* Art.	Komplett *Complete* Art.
10.022.005._	**130.135**	**----**	**----**
10.028.098._	**130.135**	**----**	**----**
10.032.022._	**130.135**	**130.276**	**11.032.006._TV**
10.042.099._	**130.136**	**130.277**	**11.042.007._TV**
10.053.100._	**130.137**	**130.278**	**11.053.008._TV**

Vakuumsauger *Vacuum cups*					Fitting						
VAC Art.	ØD	H	H2	H3	ØF	G	□H	ØJ	K	L	M
10.022.005._	22	8	16	---	7	5	11	18	11	M5	G1/8"
10.028.098._	28	9	17	---	7	5	11	18	11	M5	G1/8"
10.032.022._	32	10	18	20	7	5	11	18	11	M5	G1/8"
10.042.099._	42	13	21	23	10	7	15	23	13	G1/8"	---
10.053.100._	53	17.5	26	28	14	9	21	32	15	G1/8"	---

Abmessungen in mm / *Dimensions in mm*

Art. bei Bestellung mit angegebenem Material ergänzen
When ordering add indicated material

Weitere Materialien auf Anfrage
Further materials on request

Material 01=NBR, 02=S (Silikon/*silicone*)

Morali Produktionstechnik GmbH
Vakuum.- & Greifertechnik
Schwarzwaldstraße 4/2
D-78628 Rottweil
Fon: +49 741 - 17 52 60-0
Fax: +49 741 - 17 52 60-29
Email: info@morali-gmbh.de
www.morali-gmbh.de

MORALI VACTEC SYSTEMS

VAC Reihe “F” | *VAC Line “F”*

Flachsauger Ø22 u. Ø32 mm für unregelmäßige Flächen (Ecken, Kanten)

Flat vacuum cups Ø22 and Ø32 mm for irregular surfaces (corners, edges)

I

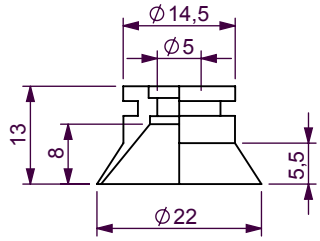

Art. 10.022.126._

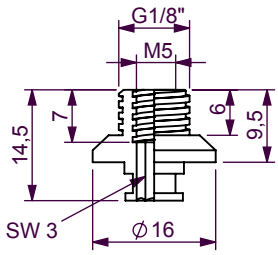

Art. 130.250

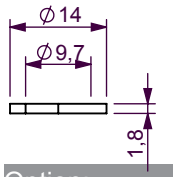

Option:
Haltering
Retaining ring

Art. HR.011

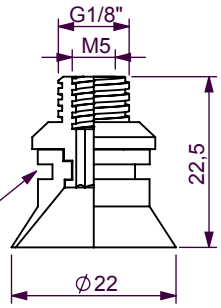

Art. 11.022.028._

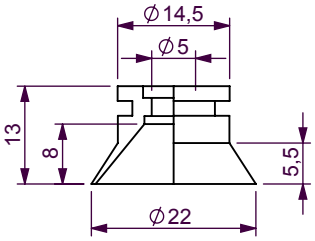

Art. 10.022.126._

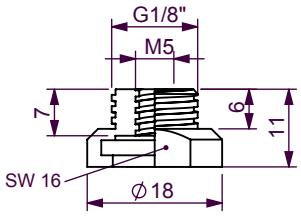

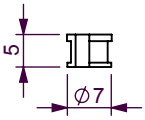

Art. 130.135

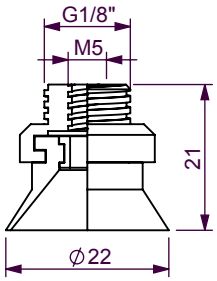

Art. 11.022.025._

2.5 mm | 0.1 g | Material 01=NBR, 02=S (Silikon/*silicone*)

Weitere Materialien auf Anfrage
Further materials on request

II

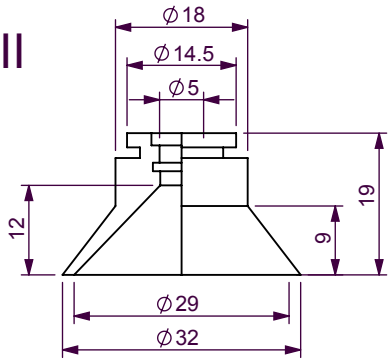

Art. 10.032.127._

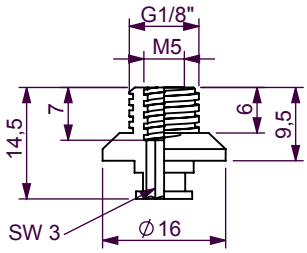

Art. 130.250

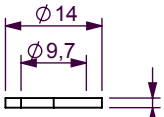

Option:
Haltering
Retaining ring

Art. HR.011

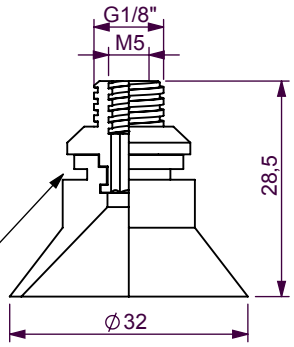

Art. 11.032.029._

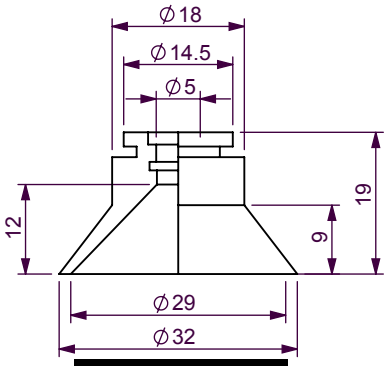

Art. 10.032.127._

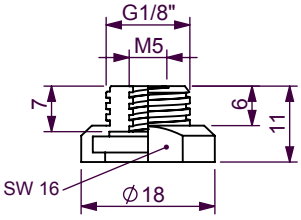

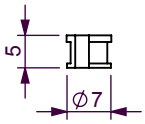

Art. 130.135

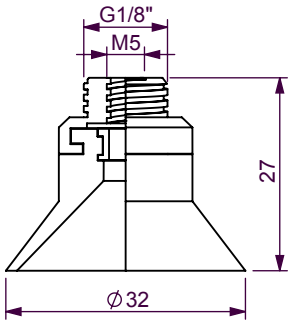

Art. 11.032.026._

5.0 mm | 3.0 g

Art. bei Bestellung mit angegebenem Material ergänzen
When ordering add indicated material

Material 01=NBR, 02=S (Silikon/*silicone*)

Weitere Materialien auf Anfrage
Further materials on request

Morali Produktionstechnik GmbH
Vakuum.- & Greifertechnik

Schwarzwaldstraße 4/2
D-78628 Rottweil

Fon: +49 741 - 17 52 60-0
Fax: +49 741 - 17 52 60-29

Email: info@morali-gmbh.de
www.morali-gmbh.de

MORALI VACTEC SYSTEMS

MORALI VACTEC SYSTEMS VAC Reihe “G” | *VAC Line “G”*

Flachsauger Ø53 mm für unregelmäßige Flächen (Ecken, Kanten)
Flat vacuum cups Ø53mm for irregular surfaces (corners, edges)

VAC

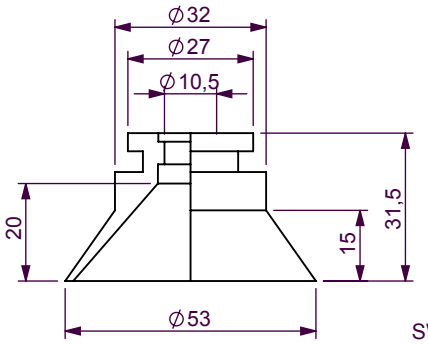

Art. 10.053.128._

Fitting

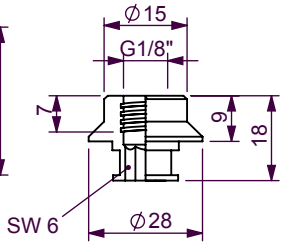

Art. 130.252

Zubehör
Accessories

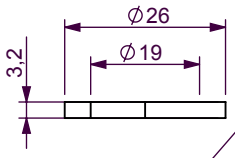

Option:
Haltering
Retaining ring

HR.013

Komplett
Complete

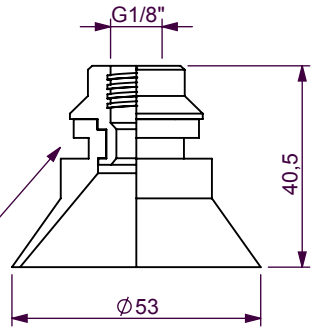

Art. 11.053.030._

VAC

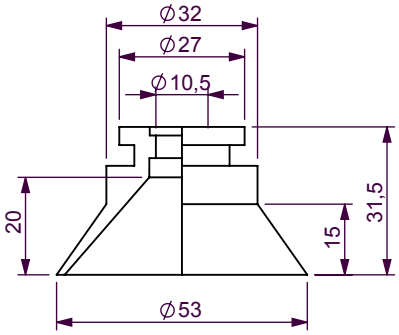

Art. 10.053.128._

Fitting

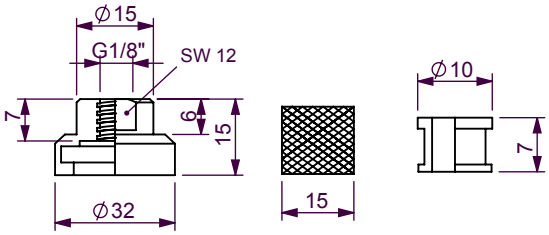

Art. 130.137

Komplett
Complete

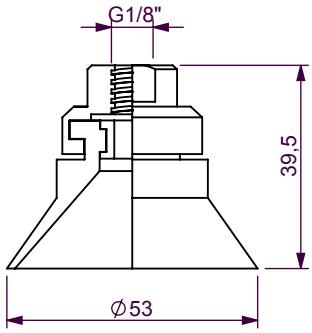

Art. 11.053.027._

Art. bei Bestellung mit angegebenem Material ergänzen
When ordering add indicated material

Weitere Materialien auf Anfrage
Further materials on request

01=NBR, 02=S (Silikon/*silicone*) 05=PU (Polyurethan/*polyurethane*)

MORALI VACTEC SYSTEMS

Morali Produktionstechnik GmbH
Vakuum.- & Greifertechnik

Schwarzwaldstraße 4/2
D-78628 Rottweil

Fon: +49 741 - 17 52 60-0
Fax: +49 741 - 17 52 60-29

Email: info@morali-gmbh.de
www.morali-gmbh.de

VAC | Fitting | Komplett *Complete*

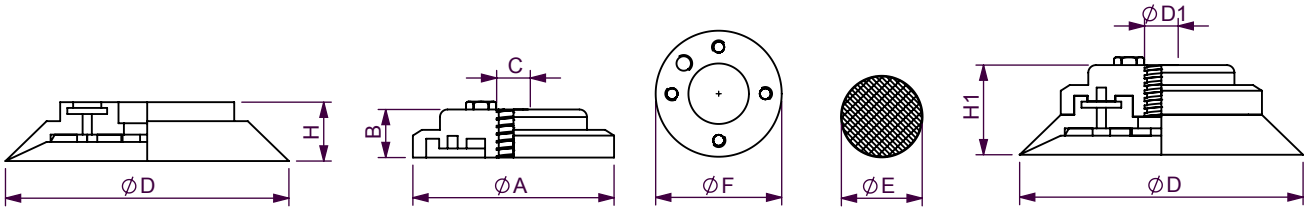

VAC Art.			Fitting Art.	Komplett *Complete* Art.
10.075.117._	2.0 mm	24 g	**130.138**	**11.075.009._**
10.110.118._	5.0 mm	74 g	**130.139**	**11.110.010._**
10.150.119._	5.0 mm	199 g	**130.140**	**11.150.011._**

VAC | Fitting | Tastventil *Plunger valve* | Komplett *Complete*

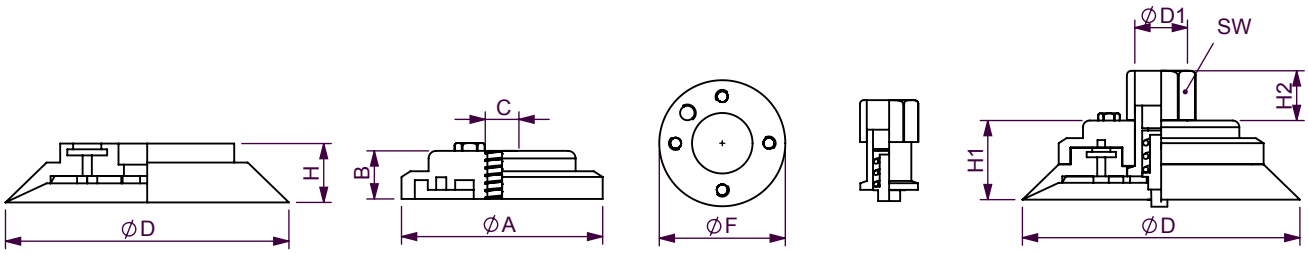

VAC Art.	Fitting Art.	Tastventil *Plunger valve* Art.	Komplett *Complete* Art.
10.075.117._	**130.138A**	**135.206**	**10.075.009._TV**
10.110.118._	**130.139A**	**135.206**	**10.110.010._TV**
10.150.119._	**130.140A**	**135.207**	**10.150.011._TV**

Vakuumsauger / *Vacuum cups*						Fitting					
VAC Art.	Ø D	Ø D1	H	H1	H2	Ø A	B	C	Ø E	Ø F	SW
10.075.117._	75	G1/8“	14	20	17	60	12	G1/8“	15	50	14
10.110.118._	110	G1/2“	19	26	32	85	13	G1/2“	30	74	30
10.150.119._	150	G1/2“	25	32	32	120	14	G1/2“	30	100	30

Abmessungen in mm / *Dimensions in mm*

Material 01=NBR, 02=S (Silikon/*silicone*)

Weitere Materialien auf Anfrage
Further materials on request

Balgensauger – 1,5 Falten, Ø11 u. Ø16 mm für geringen Hubausgleich

Bellows vacuum cups – 1,5 folds, Ø11 and Ø16 mm for less stroke compensation

I

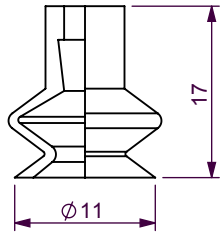

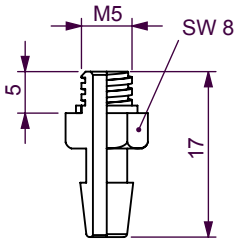

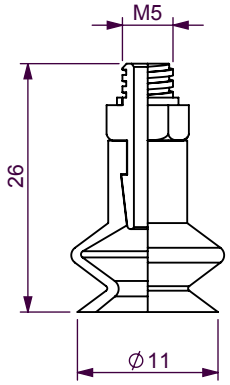

Art. 210.011.001._	Art. 130.134	Art. 212.011.011._

5.0 mm | 1,0 g | **Material** NBR, S, PUR

Weitere Materialien auf Anfrage
Further materials on request

II

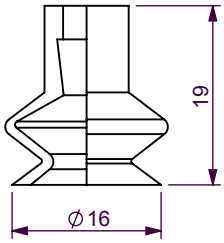

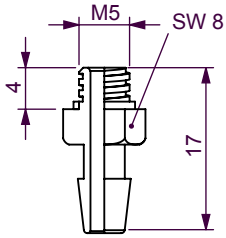

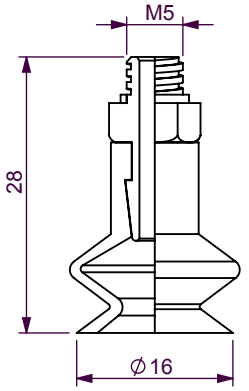

Art. 210.016.030._	Art. 130.134	Art. 212.016.012._

7,0 mm | 1,4 g | **Material** S, PUR, CR

Weitere Materialien auf Anfrage
Further materials on request

Morali Produktionstechnik GmbH
Vakuum.- & Greifertechnik
Schwarzwaldstraße 4/2
D-78628 Rottweil
Fon: +49 741 - 17 52 60-0
Fax: +49 741 - 17 52 60-29
Email: info@morali-gmbh.de
www.morali-gmbh.de

I

VAC | Fitting | Zubehör *Accessories* | Komplett *Complete*

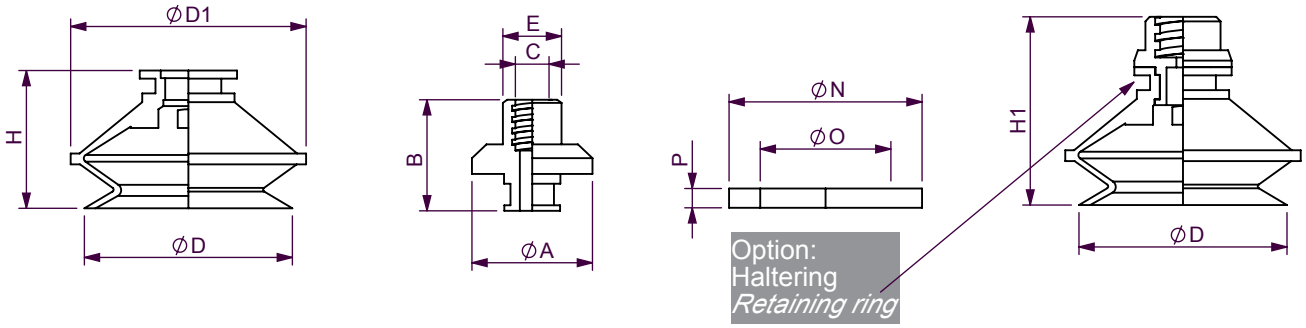

VAC Art.			Fitting Art.	Haltering *Retaining ring* Art.	Komplett *Complete* Art.
210.020.031._	9.0 mm	2.5 g	**130.250**	**HR.011**	**211.020.010._**
210.033.019._	9.0 mm	6.5 g	**130.250**	**HR.011**	**211.033.011._**
210.042.020._	9.0 mm	10.0 g	**130.251**	**HR.012**	**211.042.012._**
210.052.032._	12.0 mm	22.0 g	**130.252**	**HR.013**	**211.052.013._**

Vakuumsauger *Vacuum cups*					Fitting				Haltering *Retaining ring*		
VAC Art.	Ø D	Ø D1	H	H1	Ø A	B	C	Ø E	Ø N	Ø O	P
210.020.031._	21.5	24	20	28.5	16	14.5	M5	G1/8“	14	9.7	1.8
210.033.019._	33	36	26	33.5	16	14.5	M5	G1/8“	14	9.7	1.8
210.042.020._	42	46	28	36.0	21	15	G1/8“	Ø 15	20	13	2.5
210.052.032._	52	58	35	44.0	28	18	G1/8“	Ø 15	26	19	3.2

Abmessungen in mm / *Dimensions in mm*

Art. bei Bestellung mit angegebenem Material ergänzen
When ordering add indicated material

Weitere Materialien auf Anfrage
Further materials on request

Material 01=NBR, 02=S (Silikon/*silicone*), 04= CR (Chloropren/*chloroprene*), 05=PU (Polyurethan/*polyurethane*)

II

VAC | Fitting | Komplett *Complete*

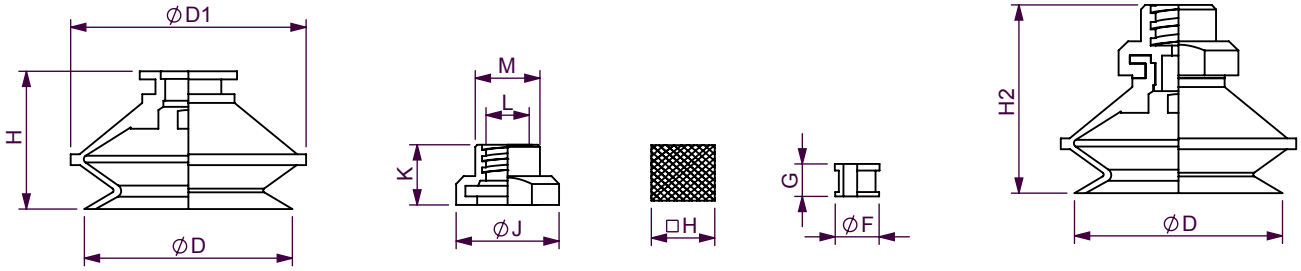

VAC Art.			Fitting Art.	Komplett *Complete* Art.
210.020.031._	9.0 mm	2.5 g	**130.135**	**211.020.002._**
210.033.019._	9.0 mm	6.5 g	**130.135**	**211.033.003._**
210.042.020._	9.0 mm	10.0 g	**130.136**	**211.042.004._**
210.052.032._	12.0 mm	22.0 g	**130.137**	**211.052.005._**

Vakuumsauger *Vacuum cups*					Fitting						
VAC Art.	Ø D	Ø D1	H	H2	Ø F	G	□ H	Ø J	K	L	M
210.020.031._	21.5	24	20	26.5	7	5	11	18	11	M5	G1/8“
210.033.019._	33	36	26	34.5	7	5	11	18	11	M5	G1/8“
210.042.020._	42	46	28	35.0	10	7	15	23	13	G1/8“	---
210.052.032._	52	58	35	43.0	14	9	21	32	15	G1/8“	---

Abmessungen in mm / *Dimensions in mm*

Art. bei Bestellung mit angegebenem Material ergänzen
When ordering add indicated material

Weitere Materialien auf Anfrage
Further materials on request

Material 01=NBR, 02=S (Silikon/*silicone*), 04= CR (Chloropren/*chloroprene*), 05=PU (Polyurethan/*polyurethane*)

Morali Produktionstechnik GmbH
Vakuum.- & Greifertechnik
Schwarzwaldstraße 4/2
D-78628 Rottweil
Fon: +49 741 - 17 52 60-0
Fax: +49 741 - 17 52 60-29
Email: info@morali-gmbh.de
www.morali-gmbh.de

I

VAC | Fitting | Komplett *Complete*

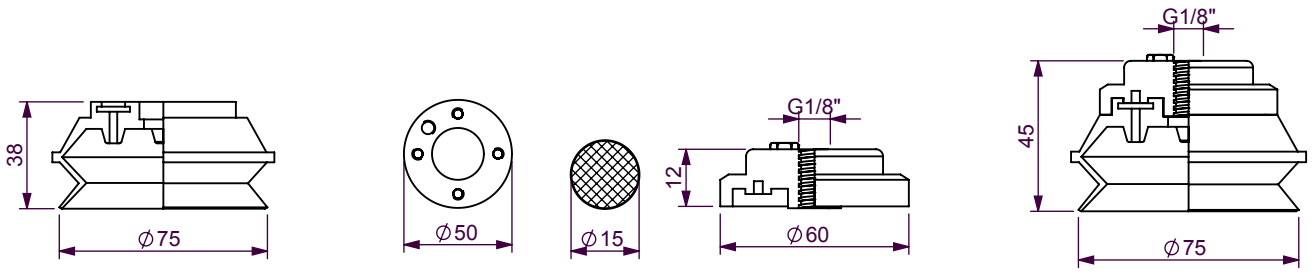

Art. 210.075.033._ | **Art. 130.138** | **Art. 211.075.006._**

22,0 mm | 45 g | **Material** NBR, S | 113 g

II

VAC | Fitting | Komplett *Complete*

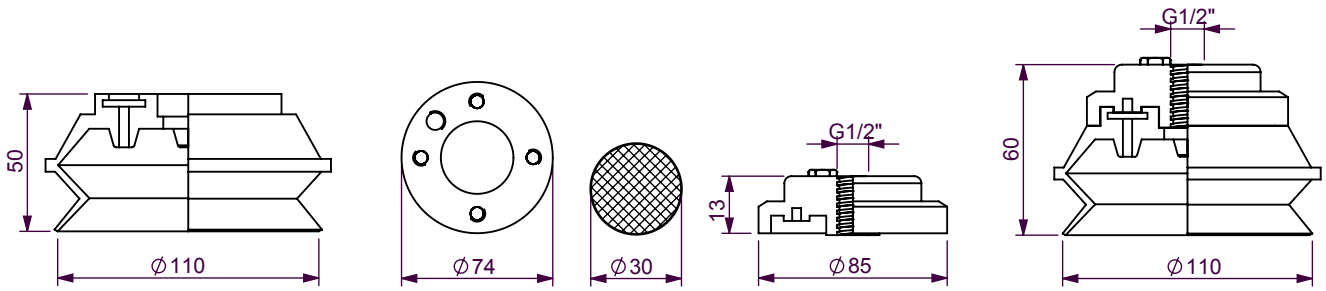

Art. 210.110.034._ | **Art. 130.139** | **Art. 211.110.007._**

35,0 mm | 110 g | **Material** NBR, S | 260 g

III

VAC | Fitting | Komplett *Complete*

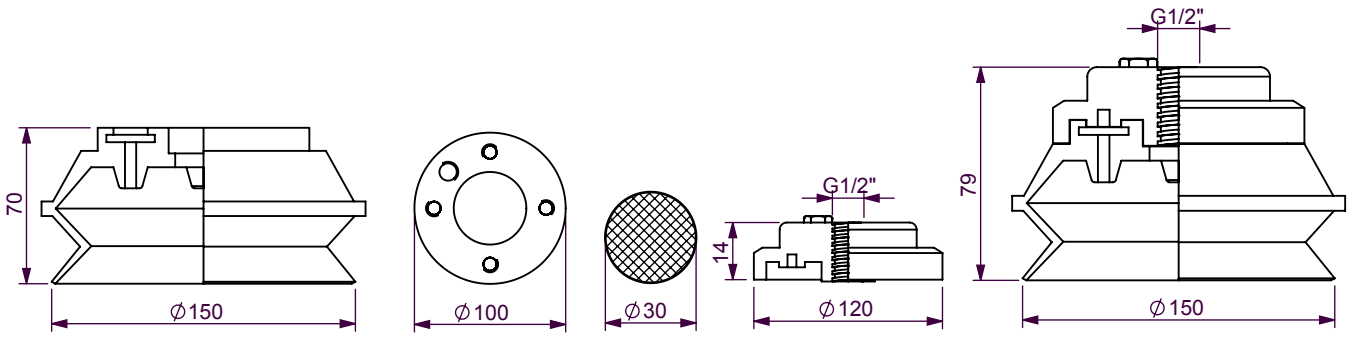

Art. 210.150.035._ | **Art. 130.140** | **Art. 211.150.008._**

40,0 | 293 g | Material NBR, S, PUR | 580 g

MORALI VACTEC SYSTEMS

VAC Reihe “L” | *VAC Line “L”*

Balgensauger – 4,5 Falten, Ø20 – Ø50 mm für großen Hubausgleich

Bellows suction cups – 4,5 folds, Ø20- Ø50 mm for greater stroke compensation

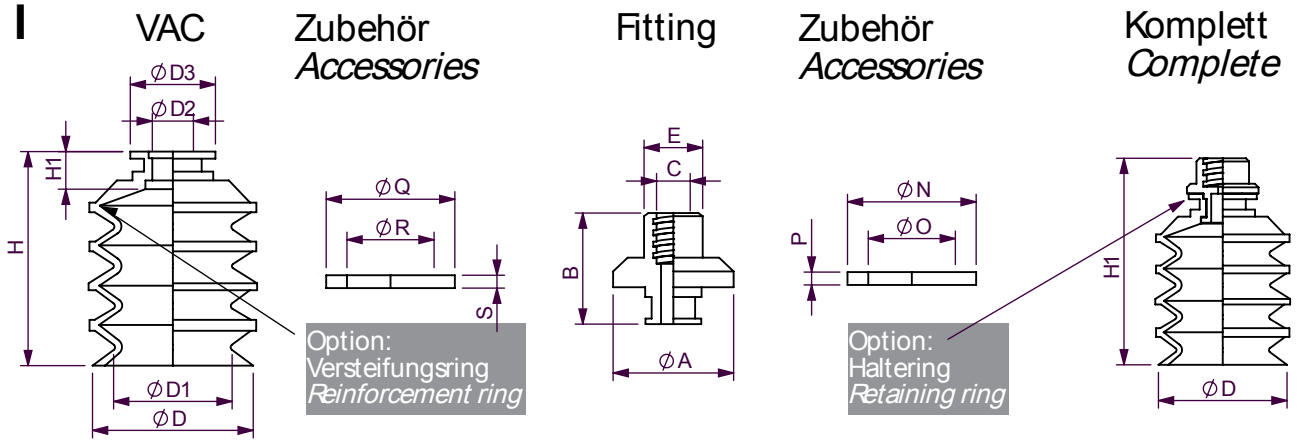

VAC Art.			Versteifungsring *Reinforcement ring*	Fitting Art.	Haltering *Retaining ring*	Komplett *Complete* Art.
240.020.002._	16 mm	2.0 g	**VR.000**	**130.250**	**HR.011**	**241.020.005._**
240.030.003._	21 mm	6.0 g	**VR.001**	**130.251**	**HR.012**	**241.030.006._**
240.040.004._	20 mm	15.0 g	**VR.002**	**130.251**	**HR.012**	**241.040.007._**
240.050.005._	25 mm	25.0 g	**VR.003**	**130.252**	**HR.013**	**241.050.008._**

Vakuumsauger / *Vacuum cups*								Fitting			
VAC Art.	Ø D	Ø D1	Ø D2	Ø D3	H	H1	H2	Ø A	B	C	E
240.020.002._	20	14	5.0	14.5	23	5	32	16	14.5	M5	G1/8“
240.030.003._	30	21	6.5	20	32	7	40	21	15	G1/8“	Ø15
240.040.004._	40	28	6.5	20	42	7	50	21	15	G1/8“	Ø15
240.050.005._	50	35	10.5	27	52	10	61	28	18	G1/8“	Ø15

Versteifungsring / *Reinforcement ring*				Haltering / *Retaining ring*			
Art.	Q	R	S	Art.	N	O	P
VR.000	17.5	13.5	1.0	**HR.011**	14	9.7	1.8
VR.001	26.5	22	1.1	**HR.012**	20	13	2.5
VR.002	35.5	30	1.2	**HR.012**	20	13	2.5
VR.003	45.5	36	1.5	**HR.013**	26	19	3.2

Abmessungen in mm / *Dimensions in mm*

Art. bei Bestellung mit angegebenem Material ergänzen
When ordering add indicated material
Material 02=S (Silikon/*silicone*), 04=CR (Chloropren/*chloroprene*)

Weitere Materialien auf Anfrage
Further materials on request

MORALI VACTEC SYSTEMS

Morali Produktionstechnik GmbH
Vakuum.- & Greifertechnik
Schwarzwaldstraße 4/2
D-78628 Rottweil
Fon: +49 741 - 17 52 60-0
Fax: +49 741 - 17 52 60-29
Email: info@morali-gmbh.de
www.morali-gmbh.de

Balgensauger – 4,5 Falten, Ø20 – Ø50 mm für großen Hubausgleich

Bellows suction cups – 4,5 folds, Ø20- Ø50 mm for greater stroke compensation

II

VAC

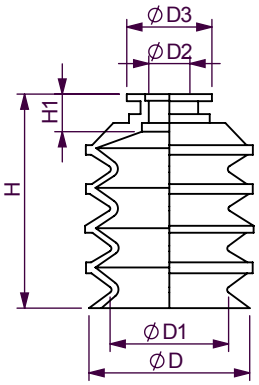

Fitting

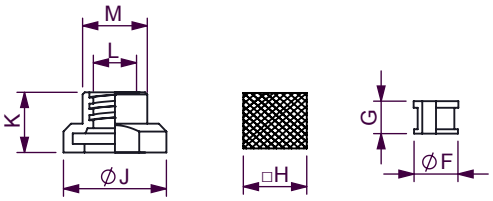

Komplett
Complete

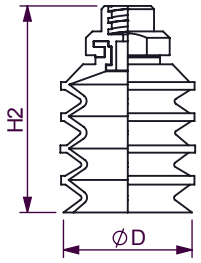

VAC Art.			Fitting Art.	Komplett *Complete* Art.
240.020.002._	16 mm	2.0 g	**130.135**	**241.020.001._**
240.030.003._	21 mm	6.0 g	**130.136**	**241.030.002._**
240.040.004._	20 mm	15.0 g	**130.136**	**241.040.003._**
240.050.005._	25 mm	25.0 g	**130.137**	**241.050.004._**

Vakuumsauger / *Vacuum cups*								Fitting						
VAC Art.	Ø D	Ø D1	Ø D2	Ø D3	H	H1	H2	Ø F	G	□ H	Ø J	K	L	M
240.020.002._	20	14	5.0	14.5	23	5	30	7	5	11	18	11	M5	G1/8“
240.030.003._	30	21	6.5	20	32	7	40	10	7	15	23	13	M5	---
240.040.004._	40	28	6.5	20	42	7	50	10	7	15	23	13	G1/8“	---
240.050.005._	50	35	10.5	27	52	10	61	14	9	21	32	15	G1/8“	---

Abmessungen in mm / *Dimensions in mm*

Art. bei Bestellung mit angegebenem Material ergänzen
When ordering add indicated material
Material 02=S (Silikon/*silicone*), 04=CR (Chloropren/*chloroprene*)

Weitere Materialien auf Anfrage
Further materials on request

Flachsauger Ø10 – Ø40 mm VAC Reihe “M”

für Maschinen in der Bedruckungstechnik, Verpackungs u.Kunststoffindustrie

| *Flat vacuum cups Ø10 – Ø40 mm VAC Line “M”*

For machines in the printing technology, packaging and plastic industry

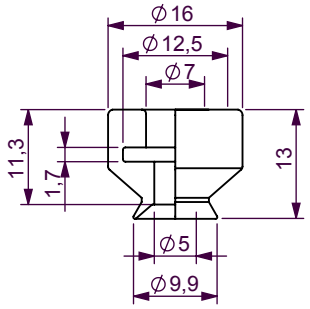

Art. 10.010.584._ 1,7 g

S(tr) 1,5 mm

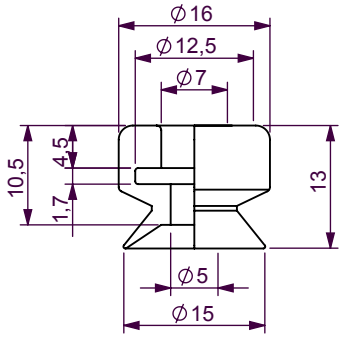

Art. 10.015.585._ 1,9 g

S(tr) 3,5 mm

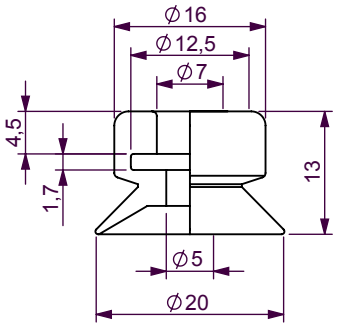

Art. 10.020.586._ 2,0 g

S (tr) 3,5 mm

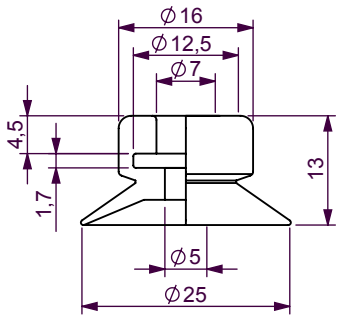

Art. 10.025.587._ 2,2 g

NBR (sw) 3,0 mm

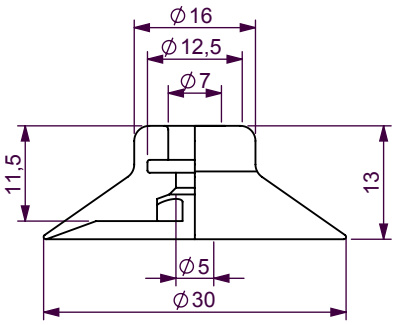

Art. 10.030.590._ 3,0 g

NBR (sw), **S** (tr) 1,5 mm

Morali Produktionstechnik GmbH
Vakuum.- & Greifertechnik
Schwarzwaldstraße 4/2
D-78628 Rottweil
Fon: +49 741 - 17 52 60-0
Fax: +49 741 - 17 52 60-29
Email: info@morali-gmbh.de
www.morali-gmbh.de

Flachsauger Ø10 – Ø40 mm VAC Reihe “M” | *Flat vacuum cups Ø10 – Ø40 mm VAC Line “M”*

für Maschinen in der Bedruckungstechnik, Verpackungsu. Kunststoffindustrie

For machines in the printing technology, packaging and plastic industry

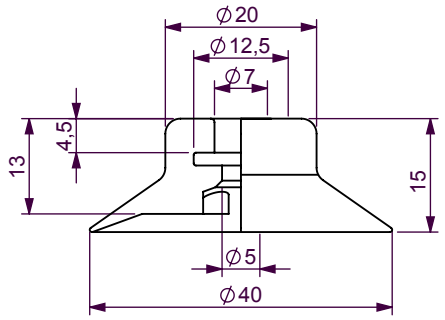

Art. 10.040.591._ 5,9 g

NBR (sw), **S** (tr) 2,0 mm

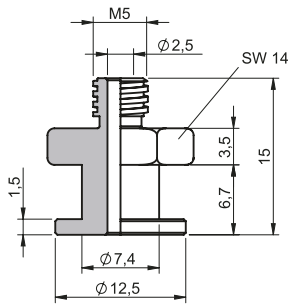

Art. 130.604

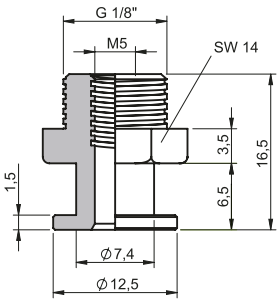

Art. 130.605

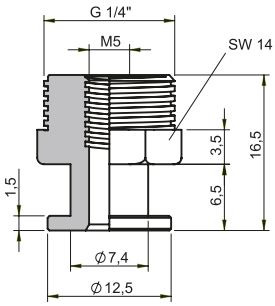

Art. 130.606

Morali Produktionstechnik GmbH
Vakuum.- & Greifertechnik
Schwarzwaldstraße 4/2
D-78628 Rottweil
Fon: +49 741 - 17 52 60-0
Fax: +49 741 - 17 52 60-29
Email: info@morali-gmbh.de
www.morali-gmbh.de

Balgensauger Ø15 – Ø40 mm VAC Reihe “N” | *Bellows vacuum cups Ø15 – Ø40 mm VAC Line “N”*

für Maschinen in der Bedruckungstechnik, Verpackungsu. Kunststoffindustrie

For machines in the printing technology, packaging and plastic industry

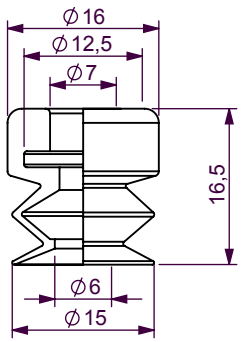

Art . 210.015.143._ 1,8 gr

NBR (sw), **S** (tr), **S-AS** (sw), **PU** (bl), **FKM** (gr) 6,5 mm

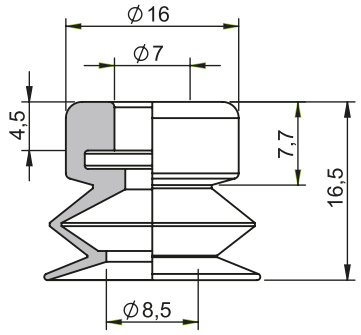

Art . 210.020.185._ 1,9 gr

S (tr) 6.0 mm

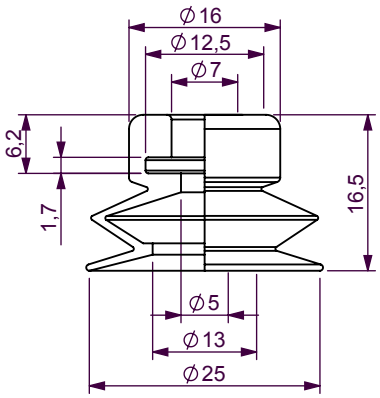

Art . 210.025.144._ 2,5 gr

S (tr) 5,5 mm

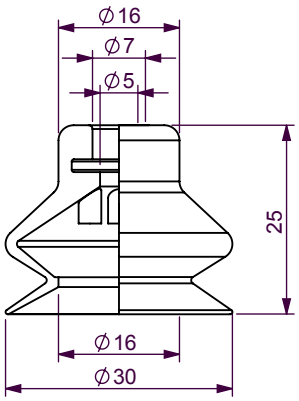

Art . 210.030.146._ 5,2 gr

S (tr) 10,0 mm

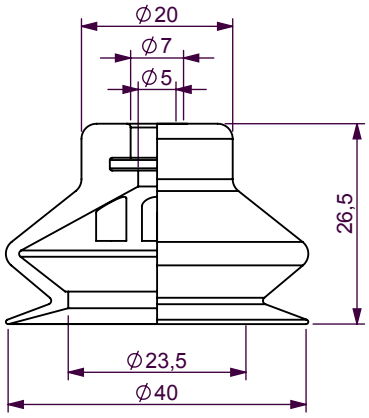

Art . 210.040.147._ 15,0 gr

S (tr) 9,0 mm

Morali Produktionstechnik GmbH
Vakuum.- & Greifertechnik
Schwarzwaldstraße 4/2
D-78628 Rottweil
Fon: +49 741 - 17 52 60-0
Fax: +49 741 - 17 52 60-29
Email: info@morali-gmbh.de
www.morali-gmbh.de

Balgensauger Ø15 – Ø40 mm VAC Reihe “N” | *Bellows vacuum cups Ø15 – Ø40 mm VAC Line “N”*

für Maschinen in der Bedruckungstechnik, Verpackungsu. Kunststoffindustrie

For machines in the printing technology, packaging and plastic industry

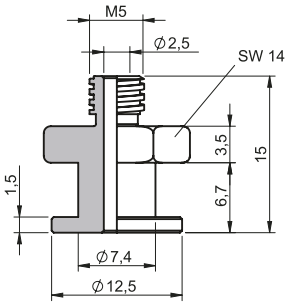

Art. 130.604

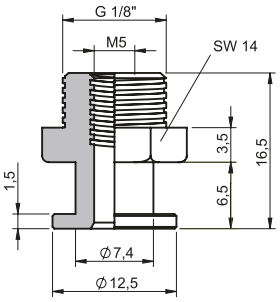

Art. 130.605

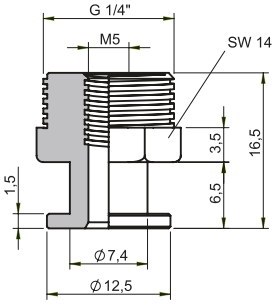

Art. 130.606

Morali Produktionstechnik GmbH
Vakuum.- & Greifertechnik
Schwarzwaldstraße 4/2
D-78628 Rottweil
Fon: +49 741 - 17 52 60-0
Fax: +49 741 - 17 52 60-29
Email: info@morali-gmbh.de
www.morali-gmbh.de

MORALI VACTECSYSTEMS

Reihe SolarVac | *Line SolarVac*

Solarzellen (Dicke < 0,2 mm), Siliziumscheiben, Halbleiter, Dünnstglas, Folien, usw.

Solar cells (thickness < 0,2 mm), silicium wafer, semiconductor, thinnest glass, foils, etc.

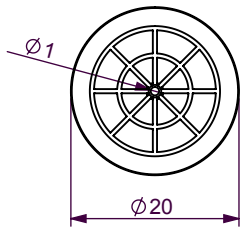

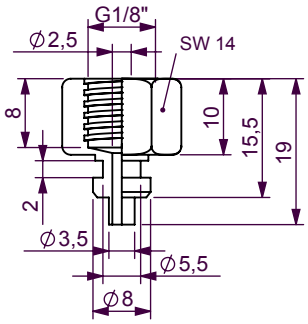

Art. 130.086

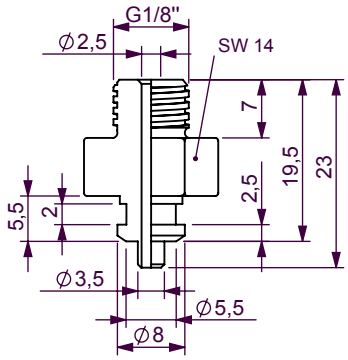

Art. 130.085

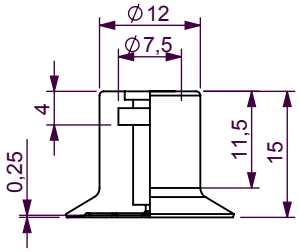

Art. 10.020.626._

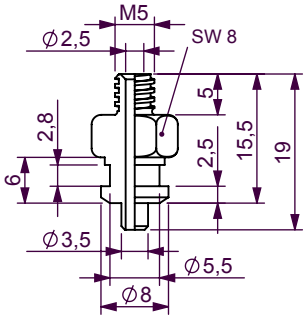

Art. 130.037

Art. bei Bestellung mit angegebenem Material ergänzen
When ordering add indicated material

Weitere Materialien auf Anfrage
Further materials on request

Material Naturgummi 40° shore / *Natural rubber* 40° shore

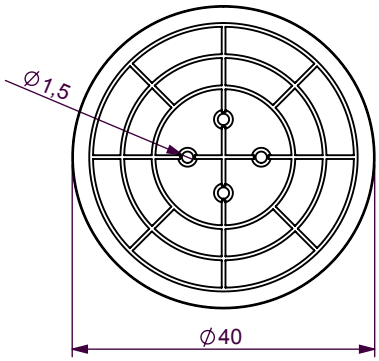

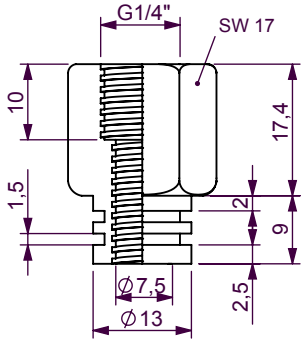

Art. 130.098

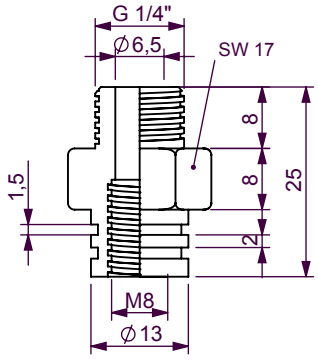

Art. 130.097

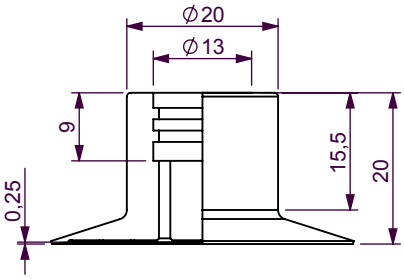

Art. 10.040.627._

*Art. bei Bestellung mit angegebenem Material ergänzen
When ordering add indicated material

*Weitere Materialien auf Anfrage
Further materials on request

Material Naturgummi 40° shore / *Natural rubber* 40° shore

Morali Produktionstechnik GmbH
Vakuum.- & Greifertechnik
Schwarzwaldstraße 4/2
D-78628 Rottweil
Fon: +49 741 - 17 52 60-0
Fax: +49 741 - 17 52 60-29
Email: info@morali-gmbh.de
www.morali-gmbh.de

MORALI VACTECSYSTEMS

MORALI VACTEC SYSTEMS

Reihe SolarVac | *Line SolarVac*

Solarzellen (Dicke < 0,2 mm), Siliziumscheiben, Halbleiter, Dünnstglas, Folien, usw.

Solar cells (thickness < 0,2 mm), silicium wafer, semiconductor, thinnest glass, foils, etc.

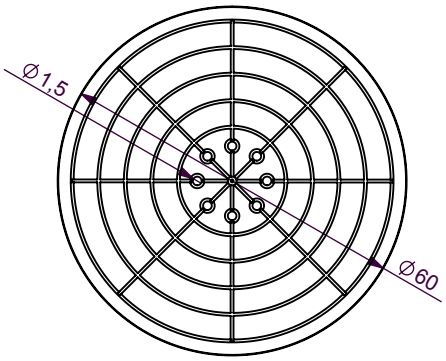

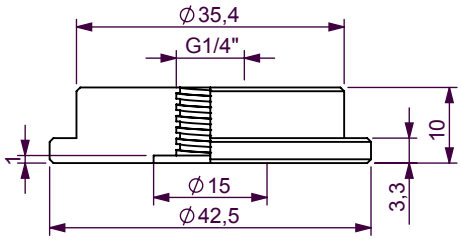

Art. 130.528

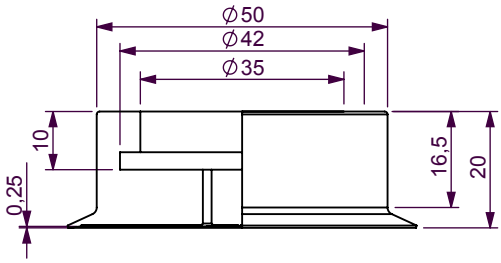

Art. 10.060.628._

Art. bei Bestellung mit angegebenem Material ergänzen
When ordering add indicated material

Weitere Materialien auf Anfrage
Further materials on request

Material Naturgummi 40° shore / *Natural rubber* 40° shore

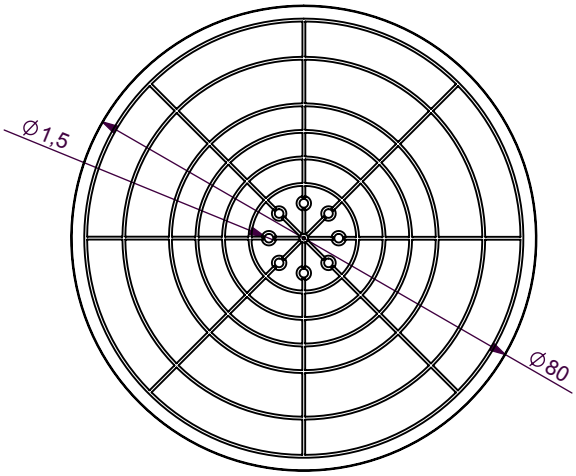

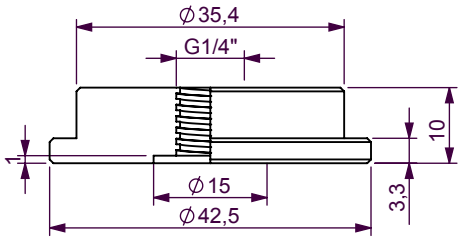

Art. 130.528

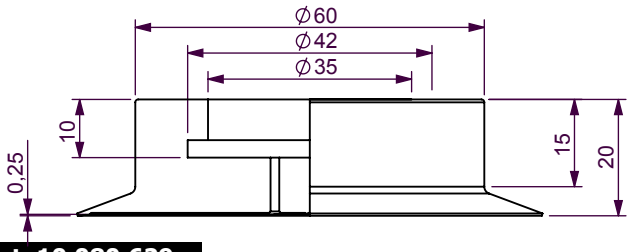

Art. 10.080.629._

Art. bei Bestellung mit angegebenem Material ergänzen
When ordering add indicated material

Weitere Materialien auf Anfrage
Further materials on request

Material Naturgummi 40° shore / *Natural rubber* 40° shore

MORALI VACTEC SYSTEMS

Morali Produktionstechnik GmbH
Vakuum.- & Greifertechnik

Schwarzwaldstraße 4/2
D-78628 Rottweil

Fon: +49 741 - 17 52 60-0
Fax: +49 741 - 17 52 60-29

Email: info@morali-gmbh.de
www.morali-gmbh.de

MORALI VACTEC SYSTEMS

Reihe SolarVac | *Line SolarVac*

Solarzellen (Dicke < 0,2 mm), Siliziumscheiben, Halbleiter, Dünnstglas, Folien, usw.

Solar cells (thickness < 0,2 mm), silicium wafer, semiconductor, thinnest glass, foils, etc.

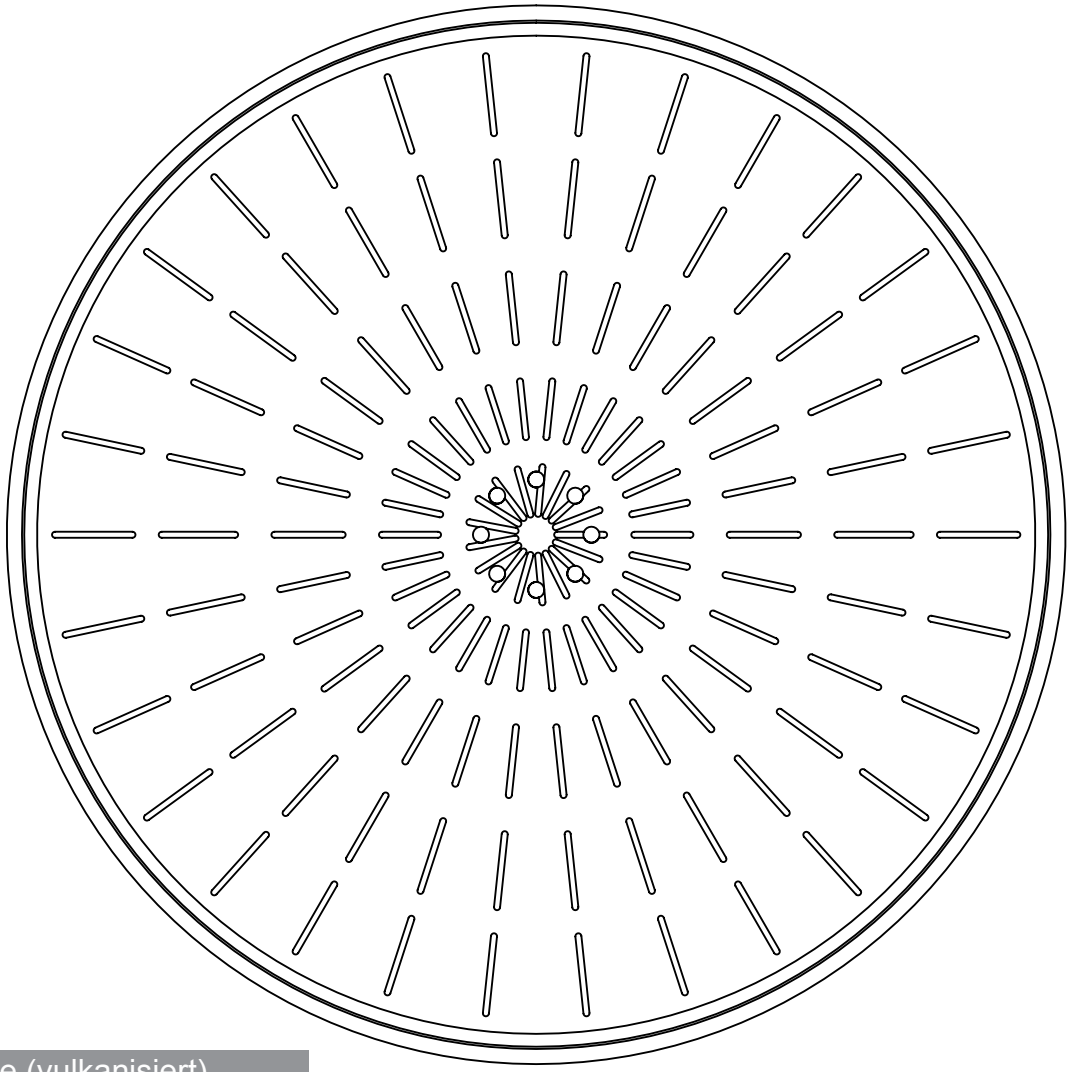

Aluplatte (vulkanisiert)
Aluminium plate (vulcanised)

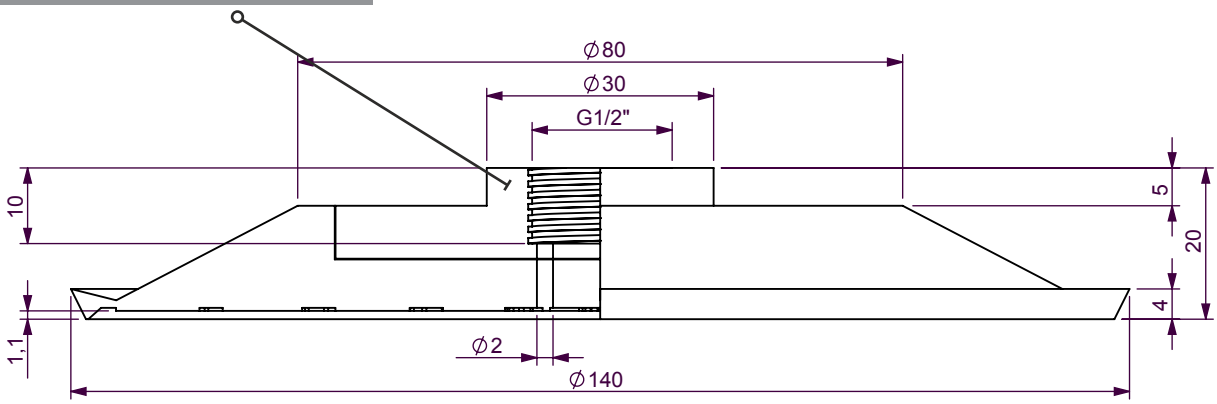

Art. 13.140.064._

Art. bei Bestellung mit angegebenem Material ergänzen
When ordering add indicated material

Weitere Materialien auf Anfrage
Further materials on request

Material Naturgummi 40° shore / *Natural rubber* 40° shore

Morali Produktionstechnik GmbH
Vakuum.- & Greifertechnik
Schwarzwaldstraße 4/2
D-78628 Rottweil
Fon: +49 741 - 17 52 60-0
Fax: +49 741 - 17 52 60-29
Email: info@morali-gmbh.de
www.morali-gmbh.de

MORALI VACTEC SYSTEMS

Reihe Praline VAC | *Line Praline VAC*

Eine große Auswahl von Saugern für unzählige Anwendungen bei Confiserieprodukten

An abundance of vacuum cups for countless applications of confectionery products.

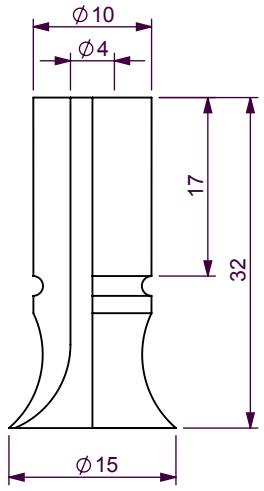

Art. 10.015.114._

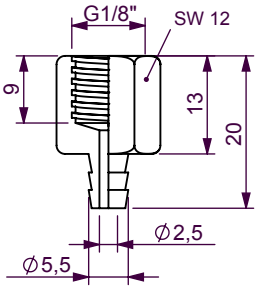

Art. 130.035

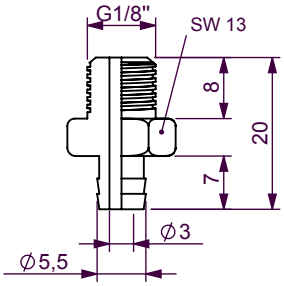

Art. 130.033

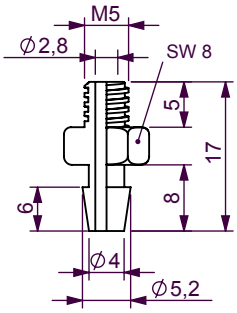

Art. 130.134

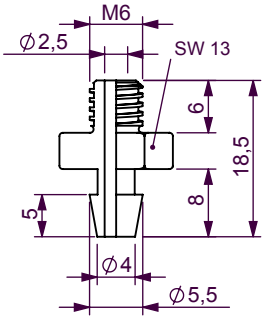

Art. 130.104

Art. bei Bestellung mit angegebenem Material ergänzen
When ordering add indicated material

Material **NR-Soft** (br)

1.8 gr

6.0 mm

Weitere Materialien auf Anfrage
Further materials on request

Morali Produktionstechnik GmbH
Vakuum.- & Greifertechnik
Schwarzwaldstraße 4/2
D-78628 Rottweil
Fon: +49 741 - 17 52 60-0
Fax: +49 741 - 17 52 60-29
Email: info@morali-gmbh.de
www.morali-gmbh.de

MORALI VACTEC SYSTEMS

Reihe Praline VAC | *Line Praline VAC*

Eine große Auswahl von Saugern für unzählige Anwendungen bei Confiserieprodukten

An abundance of vacuum cups for countless applications of confectionery products.

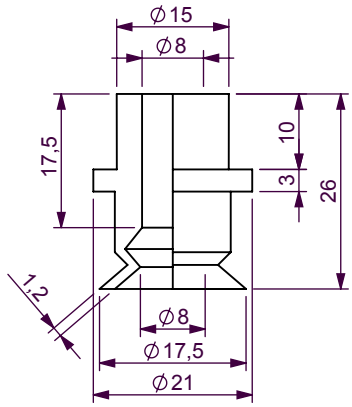

Art. 10.016.092._

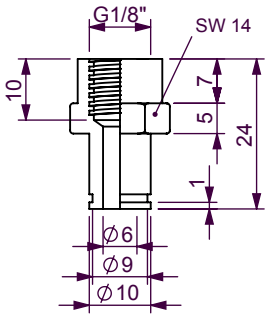

Art. 130.114

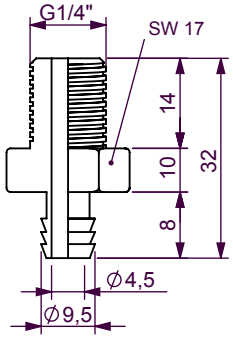

Art. 130.043

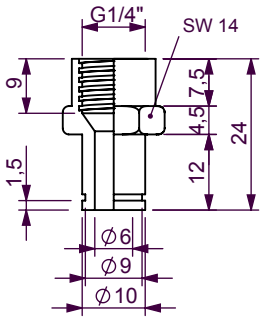

Art. 130.178

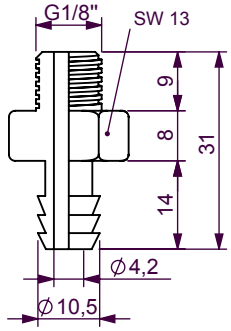

Art. 130.132

Art. bei Bestellung mit angegebenem Material ergänzen
When ordering add indicated material

Material **S**(tr)

3.5 gr

5.0 mm

Weitere Materialien auf Anfrage
Further materials on request

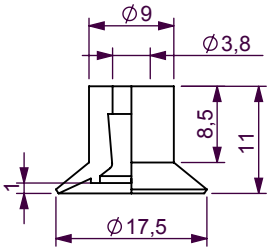

Art. 10.017.255._

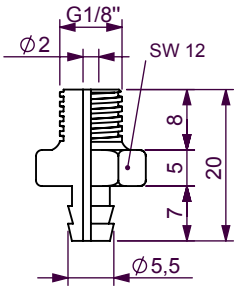

Art. 130.087

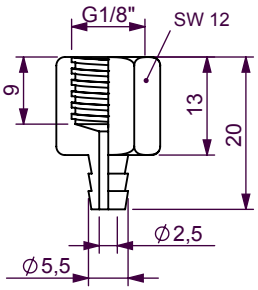

Art. 130.035

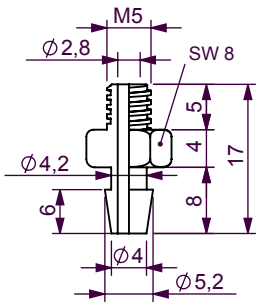

Art. 130.134

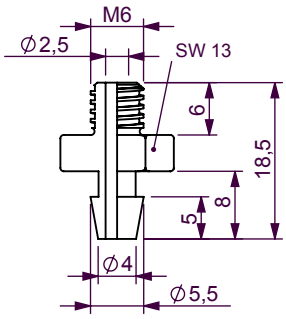

Art. 130.104

Art. bei Bestellung mit angegebenem Material ergänzen
When ordering add indicated material

Material **NR** (sw)

1.0 gr

1.0 mm

Weitere Materialien auf Anfrage
Further materials on request

Morali Produktionstechnik GmbH
Vakuum.- & Greifertechnik
Schwarzwaldstraße 4/2
D-78628 Rottweil
Fon: +49 741 - 17 52 60-0
Fax: +49 741 - 17 52 60-29
Email: info@morali-gmbh.de
www.morali-gmbh.de

MORALI VACTEC SYSTEMS

MORALI VACTEC SYSTEMS

Reihe Praline VAC | *Line Praline VAC*

Eine große Auswahl von Saugern für unzählige Anwendungen bei Confiserieprodukten
An abundance of vacuum cups for countless applications of confectionery products.

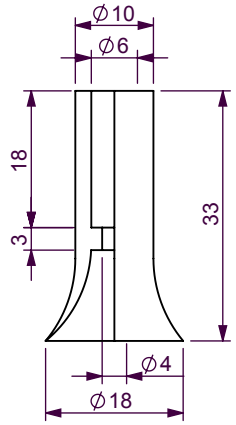

Art. 10.018.088._

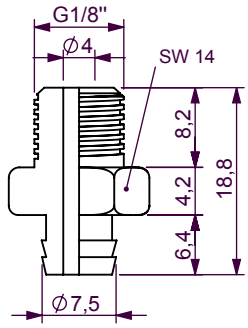

Art. 130.238

Art. bei Bestellung mit angegebenem Material ergänzen
When ordering add indicated material

Material **S**(tr) 50 Shore

1.3 gr

0.0 mm

Weitere Materialien auf Anfrage
Further materials on request

MORALI VACTEC SYSTEMS

Reihe Praline VAC | *Line Praline VAC*

Eine große Auswahl von Saugern für unzählige Anwendungen bei Confiserieprodukten

An abundance of vacuum cups for countless applications of confectionery•products.

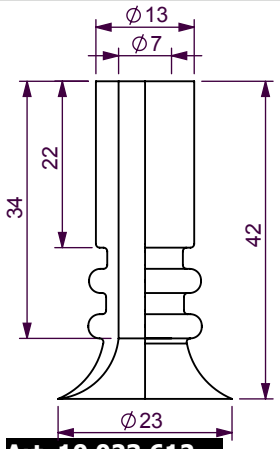

Art. 10.023.612._

Art. bei Bestellung mit angegebenem Material ergänzen
When ordering add indicated material

Material **S** (tr)

5.0 gr

1.5 mm

Weitere Materialien auf Anfrage
Further materials on request

Morali Produktionstechnik GmbH
Vakuum.- & Greifertechnik

Schwarzwaldstraße 4/2
D-78628 Rottweil

Fon: +49 741 - 17 52 60-0
Fax: +49 741 - 17 52 60-29

Email: info@morali-gmbh.de
www.morali-gmbh.de

MORALI VACTEC SYSTEMS

MORALI VACTEC SYSTEMS

Reihe Praline VAC | *Line Praline VAC*

Eine große Auswahl von Saugern für unzählige Anwendungen bei Confiserieprodukten
An abundance of vacuum cups for countless applications of confectionery products.

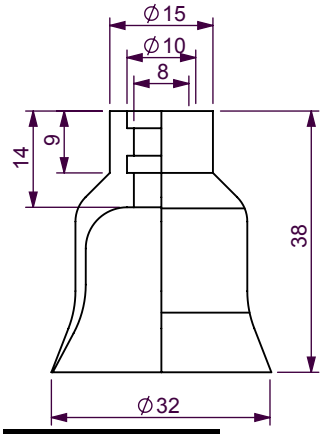

Art. 10.033.578._

Art. bei Bestellung mit angegebenem Material ergänzen
When ordering add indicated material

Material **S** (tr)

6.0 gr
6.0 mm

Weitere Materialien auf Anfrage
Further materials on request

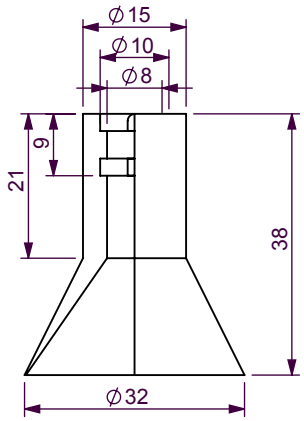

Art. 10.033.579._

Art. bei Bestellung mit angegebenem Material ergänzen
When ordering add indicated material

Material **S** (tr)

7.0 gr
0.0 mm

Weitere Materialien auf Anfrage
Further materials on request

MORALI VACTEC SYSTEMS

Morali Produktionstechnik GmbH
Vakuum.- & Greifertechnik

Schwarzwaldstraße 4/2
D-78628 Rottweil

Fon: +49 741 - 17 52 60-0
Fax: +49 741 - 17 52 60-29

Email: info@morali-gmbh.de
www.morali-gmbh.de

Reihe Praline VAC | *Line Praline VAC*

Eine große Auswahl von Saugern für unzählige Anwendungen bei Confiserieprodukten
An abundance of vacuum cups for countless applications of confectionery products.

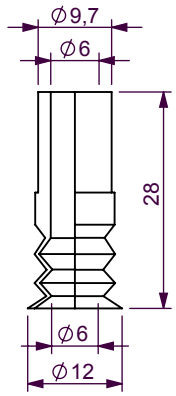

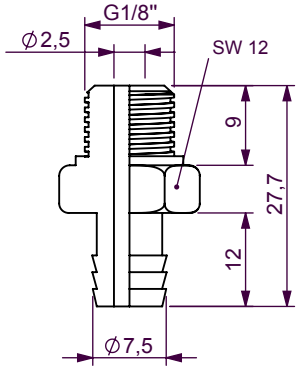

Art. 220.012.024._ **Art. 130.546**

Art. bei Bestellung mit angegebenem Material ergänzen
When ordering add indicated material

Material **S** (tr), **S-soft** (tr), **NR-soft** (bg)

1.2 gr
6.0 mm

Weitere Materialien auf Anfrage
Further materials on request

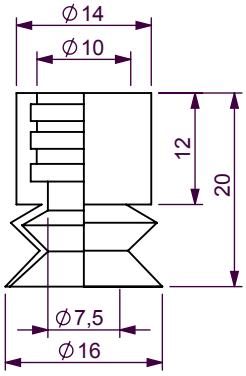

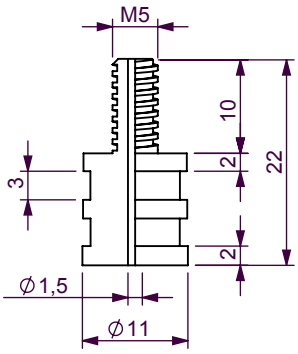

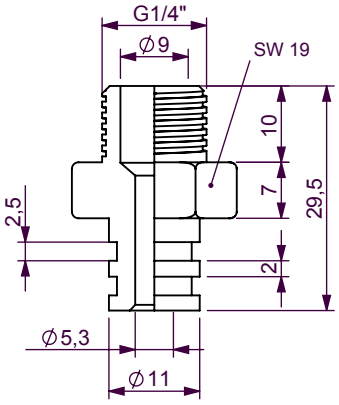

Art. 210.016.063._ **Art. 130.244** **Art. 130.193**

Art. bei Bestellung mit angegebenem Material ergänzen
When ordering add indicated material

Material **S** (tr), **S** (r)

1.6 gr
6.0 mm

Weitere Materialien auf Anfrage
Further materials on request

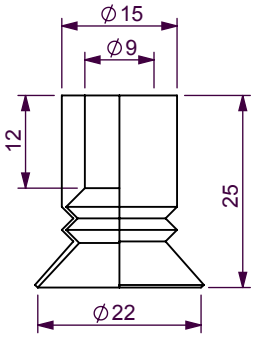

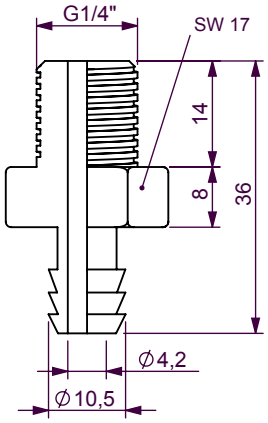

Art. 210.022.142._ **Art. 130.208**

Art. bei Bestellung mit angegebenem Material ergänzen
When ordering add indicated material

Material **S** (tr), **S-soft** (tr), **NR** (sw)

2.0 gr
8.0 mm

Weitere Materialien auf Anfrage
Further materials on request

Morali Produktionstechnik GmbH
Vakuum.- & Greifertechnik
Schwarzwaldstraße 4/2
D-78628 Rottweil
Fon: +49 741 - 17 52 60-0
Fax: +49 741 - 17 52 60-29
Email: info@morali-gmbh.de
www.morali-gmbh.de

MORALI VACTEC SYSTEMS

Reihe Praline VAC | *Line Praline VAC*

Eine große Auswahl von Saugern für unzählige Anwendungen bei Confiserieprodukten

Anabundance of vacuum cups for countless applications of confectionery products.

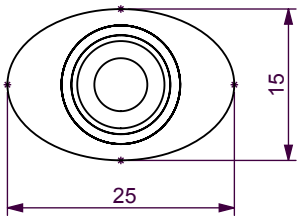

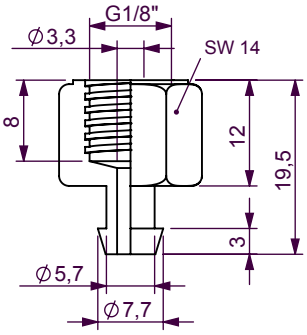

Art. 130.109

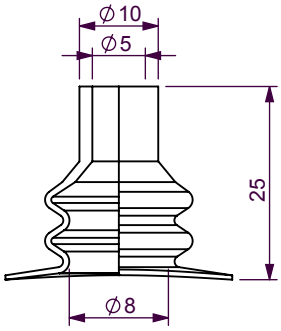

Art. 40.025015.010._

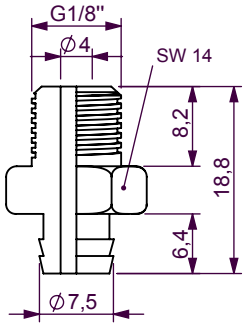

Art. 130.238

Art. bei Bestellung mit angegebenem Material ergänzen
When ordering add indicated material

Material **S-soft** (tr)

2.7 gr

10.0 mm

Weitere Materialien auf Anfrage
Further materials on request

MORALI VACTEC SYSTEMS

Reihe Mini*Vac* | *Line* Mini*Vac*

Zum Handling kleinster und ultraleichter Produkte, z. B. in der Feinmechnik

For the handling of smallest and ultralight products, for example in the fine mechanics

TYP A

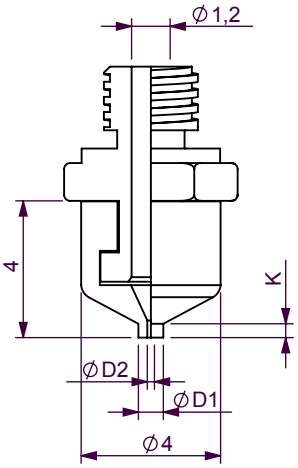

Standard-Fitting

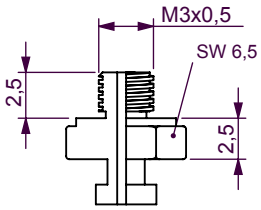

Art. 130.523

1g

TYP B

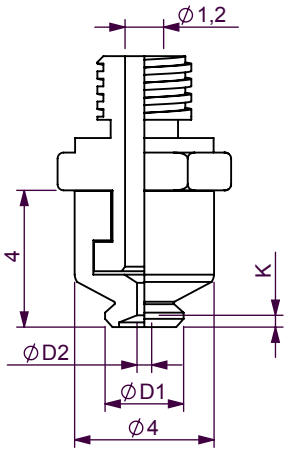

TYP	Art.	Ø D1	Ø D2	K		Material	Verpackungseinheit *Packaging unit*
A	**10.001.631._**	0.7	0.2	0.4	1g	NBR (schwarz) Silikon (transparent) Silikon antistatisch (schwarz) *Nitrile rubber (black)* *Silicone (transparent)* *Silicone antistatic (black)*	10 Stück *10 pieces*
A	**10.001.632._**	1	0.4	0.4	1g		
A	**10.002.633._**	1.5	0.7	0.4	1g		
B	**10.002.634._**	2	0.6	0.2	1g		
B	**10.003.635._**	3	0.8	0.4	1g		
B	**10.004.636._**	4	1.2	0.6	1g		

Abmessungen in mm / *Dimensions•in•mm•*• Material Fitting: Messing vernickelt / *Brass nickel-plated*

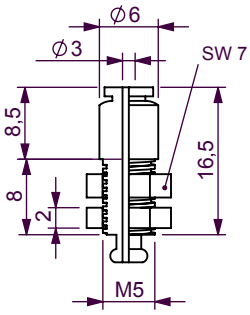

Art. 133.000 2g

Schlauch: Ø 3x2 UBT0320 Polyurethan
Hose: Ø 3x2 UBT0320 Polyurethane

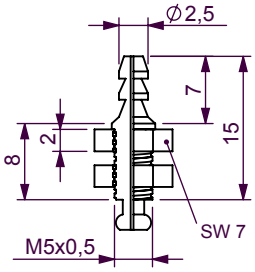

Art. 133.002 1,5g

Schlauch: Ø 4x2.5 UBT0425 Polyurethan
Hose: Ø 4x2.5 UBT0425 Polyurethane

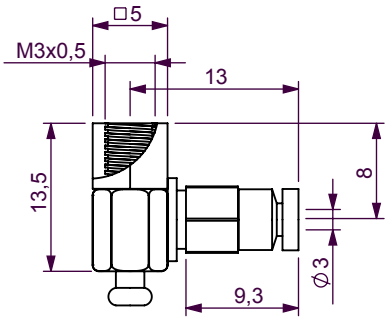

Art. 133.001 2g

Schlauch: Ø 3x2 UBT0320 Polyurethan
Hose: Ø 3x2 UBT0320 Polyurethane

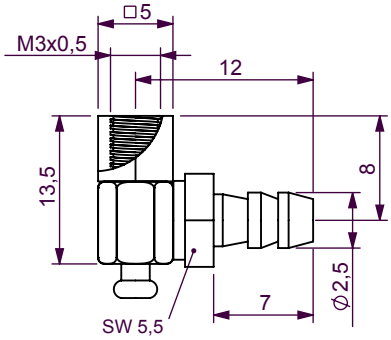

Art. 133.003 1,5g

Schlauch: Ø 4x2.5 UBT0425 Polyurethan
Hose: Ø 4x2.5 UBT0425 Polyurethane

Morali Produktionstechnik GmbH
Vakuum.- & Greifertechnik
Schwarzwaldstraße 4/2
D-78628 Rottweil
Fon: +49 741 - 17 52 60-0
Fax: +49 741 - 17 52 60-29
Email: info@morali-gmbh.de
www.morali-gmbh.de

MORALI VACTEC SYSTEMS

Reihe Saugscheiben VAC | *Line Flat Rubber Discs VAC*

Vakuumsauger für die Druckindustrie, z. B. Vereinzelung von Papierbögen und dünnen Kartonagen
Vacuum cups for the printingindustry, e.g. separation of paper sheets and thin cardboards

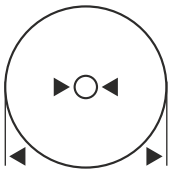

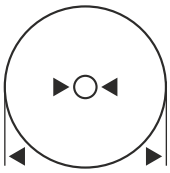

Art.	◄ Ø ► mm	► Ø ◄ mm	Art.	◄ Ø ► mm	► Ø ◄ mm
D.13.001.*	12,7	1,6	**D.32.025.***	31,8	4,8
D.16.003.*	15,9	1,6	**D.32.026.***	31,8	9,5
D.16.007.*	15,9	3,2	**D.32.027.***	31,8	12,7
D.17.002.*	17,5	3,2	**D.32.028.***	31,8	14,3
D.19.004.*	19,1	6,4	**D.32.046.***	31,8	6,4
D.19.005.*	19,1	1,6	**D.32.047.***	31,8	11,1
D.19.011.*	19,1	4,8	**D.35.029.***	34,9	9,5
D.21.006.*	20,6	4,8	**D.35.031.***	34,9	14,3
D.22.008.*	22,2	4,8	**D.38.032.***	38,1	9,5
D.22.012.*	22,2	6,4	**D.38.033.***	38,1	12,7
D.24.010.*	23,8	9,5	**D.38.034.***	38,1	14,3
D.25.013.*	25,4	4,8	**D.38.035.***	38,1	15,9
D.25.014.*	25,4	6,4	**D.38.045.***	38,1	11,1
D.25.015.*	25,4	9,5	**D.41.036.***	41,3	9,5
D.27.016.*	27,0	3,2	**D.41.037.***	41,3	12,7
D.27.018.*	27,0	9,5	**D.41.038.***	41,3	14,3
D.29.019.*	28,6	6,4	**D.41.039.***	41,3	15,9
D.29.020.*	28,6	12,7	**D.44.040.***	44,5	7,9
D.29.021.*	28,6	14,3	**D.44.041.***	44,5	12,7
D.30.022.*	30,2	9,5	**D.44.042.***	44,5	14,3
D.30.023.*	30,2	12,7	**D.44.043.***	44,5	15,9
D.30.024.*	30,2	14,3	**D.50.044.***	50,8	12,7

Verpackungseinheit 100 Stück / *Packing unit 100 pc*

Material *Material*	Dicke *Thickness* mm	Farbe *Color*	Endziffer *Last Digit* *
NR	0,5	weiß *white*	**1**
NR	0,8	rosa *pink*	**2**
NR	1,0	beige *beige*	**3**
NR	1,6	weiß *white*	**4**
NR	2,0	grün *green*	**5**
PU	0,8	transparent	**6**

Weitere Größen und Materialen auf Anfrage
Other dimensions and materials on request

Dicke / *Thickness*

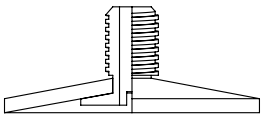

Morali Produktionstechnik GmbH
Vakuum.- & Greifertechnik
Schwarzwaldstraße 4/2
D-78628 Rottweil
Fon: +49 741 - 17 52 60-0
Fax: +49 741 - 17 52 60-29
Email: info@morali-gmbh.de
www.morali-gmbh.de

Reihe Handgreifer VAC | *Line Grabber Cups VAC*

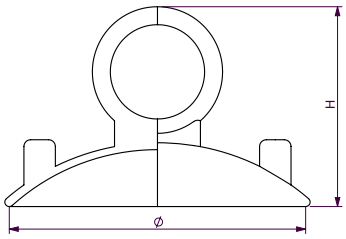

Art.	Ø mm	H mm	Material	Gewicht Weight	Abreisskraft Lifting force
HG.054.V	54	41	Vinyl	18 g	15 kg
HG.066.V	66	45	Vinyl	23 g	20 kg

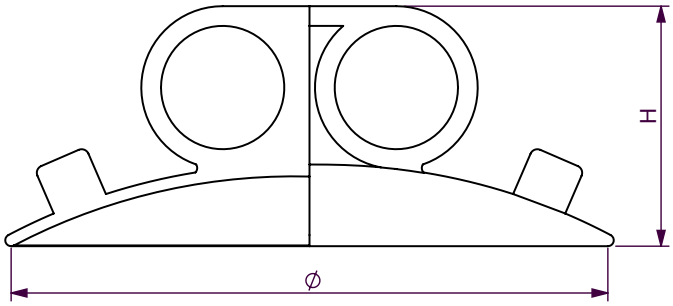

Art.	Ø mm	H mm	Material	Gewicht Weight	Abreisskraft Lifting force
HG.082.V	82	41	Vinyl	35 g	22 kg
HG.121.V	121	61	Vinyl	132 g	28 kg
HG.115.01	115	64	NBR	120 g	25 kg
HG.115.03	115	64	NR	120 g	25 kg

Einsatzbereiche
- Glas
- Holz
- Kunststoff
- Blech
- Keramik

Vorteile
- Keine Vakuumquelle erforderlich
- Starke Haltekraft
- Einfache Handhabung
- Mit Entriegelungsöse
- 5 Größen lieferbar

Operating ranges
- *Glass*
- *Wood*
- *Plastics*
- *Metal sheet*
- *Ceramic*

Advantages
- *No vacuum pump required*
- *Strong holding capacity*
- *Easy to use*
- *With release button*
- *Available in 5 different sizes*

Morali Produktionstechnik GmbH
Vakuum.- & Greifertechnik
Schwarzwaldstraße 4/2
D-78628 Rottweil
Fon: +49 741 - 17 52 60-0
Fax: +49 741 - 17 52 60-29
Email: info@morali-gmbh.de
www.morali-gmbh.de